# Cannone ad aria Martin® Hurricane

Il cannone ad aria Martin® Hurricane con il suo nuovo concetto di valvola semplifica l'installazione e la manutenzione.

Questa valvola ad azione positiva, che è attivata da un impulso d'aria positivo inviato da un'elettrovalvola, fornisce una maggiore forza d'uscita e utilizza meno aria di un cannone ad aria compressa Martin® XHV comparabile.

**Caratteristiche**

- **Più forza in uscita**
  Pressione di esercizio possibile fino a 10 bar
- **Manutenzione in un solo passo**
  La valvola completa può essere rimossa senza smontare il serbatoio
- **Adatta per applicazioni ad alta temperatura**
  Sono possibili alte temperature fino a +150 °C e anche basse temperature fino a -30 °C - con cappuccio termico fino a -50 °C
- **Design compatto**

**Dati sulle prestazioni**

**Tempo di scarico con una pressione d'esercizio di 7 bar**

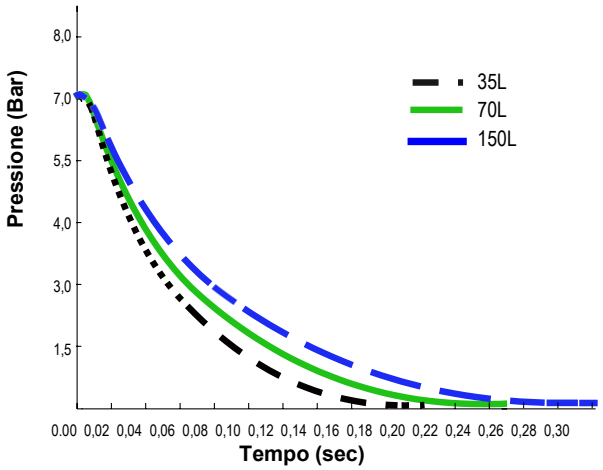


**Tempo di riempimento a 7 bar di pressione d'esercizio**

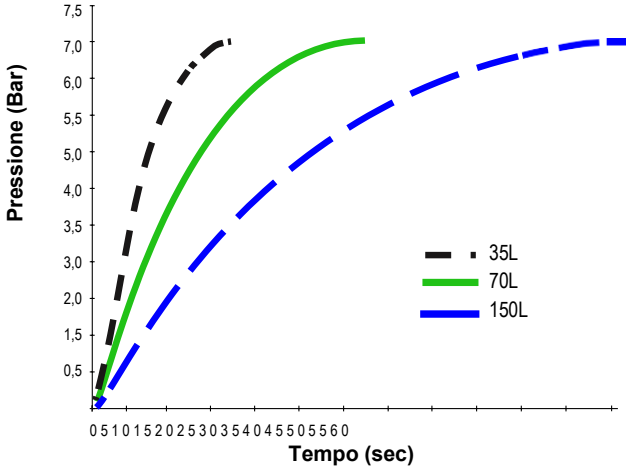



© Martin Engineering Company 2023

# SCHEDA TECNICA

**Dimensioni (mm)**

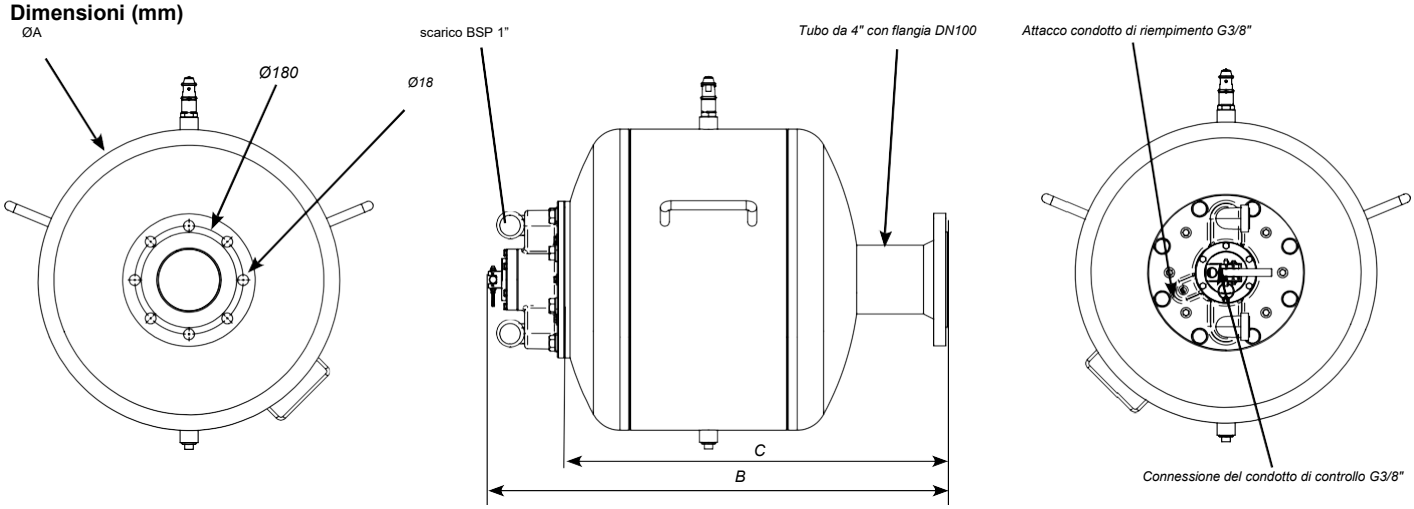


| Modello | N° parte | A mm | B mm | C mm | Peso kg |
|---|---|---|---|---|---|
| Hurricane 35L | 38005-035-XXXXX +E | 400 | 665 | 541 | 55 |
| Hurricane 70L | 38005-070-XXXXX +E | 500 | 713 | 588 | 69 |
| Hurricane 150L | 38005-150-XXXXX +E | 600 | 955 | 830 | 104 |

## Numero di parte

**38005 – AAA - BB C D E FFFF +E**

*Numero di parte a 5 cifre*
*Dimensioni del serbatoio in litri*
*Pressione d'esercizio max.*
*Campo di temperatura*
*Certificazione*
*Finitura del serbatoio*
*Opzioni specifiche del cliente*

**A: Dimensioni del serbatoio in litri**

**B: Gamma di pressione**
**10:** 10 bar

**C: Gamma di temperatura**
**D:** -30 °C/+150 °C

**D: Certificazione**
**G:** RTN (GOST-R) certificazione

**E: Finitura del serbatoio**
**P**: Rivestito in polvere (RAL 2004)

**Volume d'aria in litri (Aria normale*)**

| Pressione dell'aria (relativa) Bar | BB4 - 35 Litro | BB4 - 70 Litro | BB4 - 150 Litro |
|---|---|---|---|
| 1 | 35 | 70 | 150 |
| 4,0 | 140 | 280 | 600 |
| 6,0 | 210 | 420 | 900 |
| 8,0 | 280 | 560 | 1250 |
| 10,0 | 350 | 700 | 1500 |

*Aria normale (secondo ISO 2553) arrotondata a una temperatura di 15 °C e una pressione dell'aria di 1013 hPA

**Nota**

*I serbatoi dei cannoni ad aria compressa sono fabbricati secondo le linee guida CE 2014/29/UE. Per la protezione dalla corrosione, i serbatoi dei cannoni ad aria sono verniciati (RAL 3009) all'interno e verniciati a polvere (RAL 2004) all'esterno.*
*Martin garantisce la progettazione e l'installazione dei cannoni ad aria Hurricane. La manutenzione è disponibile anche presso i tecnici di assistenza Martin. Disegni certificati di installazioni di sistemi di cannoni ad aria sono disponibili presso Martin Engineering.*
*Altre certificazioni come RTN (ex GOST-R), ASME e altre sono anche possibili su richiesta.*
*Per ulteriori informazioni, contattate Martin Engineering allo 0039 (02)95383851 o visitate il nostro sito web www.martin-eng.it.*


**Martin Engineering Germania**
In der Rehbach 14
65396 Walluf, Germania
Tel.: 0049 (0)6123 9782 0
Fax 0049 (0)6123 7 55 33
info@martin-eng.eu | www.martin-eng.de

**Martin Engineering Italy**
Via Buonarroti, 43A
20064 Gorgonzola, Italia
Tel.: 0039 (02)95383851
Fax : 0039 (02)95383815
info@martin-eng.it | www.martin-eng.it



Con riserva di modifiche senza preavviso. Sistema di gestione della qualità certificato da DNV - ISO 9001




© Martin Engineering Company 2023