Martin® QC1+™
Vorabstreifer HD

Betriebsanleitung
Teil 2

Version: 01
Sprache: DE
M4124E DE 2026-05 QC1+HD

Inhaltsverzeichnis

Inhaltsverzeichnis **2**

1 Allgemeines **3**

1.1 Zu dieser Betriebsanleitung 3

1.2 Mitgeltende Unterlagen 3

1.3 Artikelnummer 4

1.4 Technische Daten 4

1.5 Regional gültige Produktvarianten 4

2 Installation **5**

2.1 Bestimmung der Einbauposition 5

2.2 Vorbereitung der Montage 5

2.3 Montage des Spannsystems 6

2.4 Montage des Abstreifers 6

2.5 Einstellwerte des Twist Tensioners 38850-… 8

2.6 Einstellwerte des Federspannsystems 38180-… 8

2.7 Einstellwerte des Luftspannsystems 32745-… 8

2.8 Kennzeichnung anbringen 9

2.8.1 Sicherheitskennzeichnung 9

2.8.2 Weitere Kennzeichnung 9

3 Lieferumfang und Ersatzteile **10**

3.1 Vorabstreifer 10

3.2 Abstreiferblätter 11

1 Allgemeines

HINWEIS

Vor Beginn der Arbeiten am Abstreifer oder des Förderers muss diese Betriebsanleitung Teil 1 und Teil 2 komplett durchgelesen und verstanden werden

1.1 Zu dieser Betriebsanleitung

Diese Betriebsanleitung gilt ausschließlich für Abstreifer und richtet sich an diejenigen Personen, die Abstreifer installieren, in Betrieb nehmen und dessen Einsatz überwachen.

Die Betriebsanleitung muss für die Lebensdauer der Abstreifer aufbewahrt werden und in ordentlichem Zustand allen Personen zugänglich gemacht werden, die mit Arbeiten mit und an Abstreifern betraut sind.

1.2 Mitgeltende Unterlagen

Die separat bereitgestellte Betriebsanleitung Teil 1 ist Bestandteil dieser Betriebsanleitung

1.3 Artikelnummer

Abstreifer **C1QCH1 AAA BB C D E F**

Förderbandreite (mm)

Reinigungsbreite
Bandbreite (cm) abzüglich xx (cm)

Blatt: Urethanfarbe
Orange (O) / Braun (B) / Grün (G) / ohne Blatt (0)

Blatt: Ausführung
Segmentiert oder ohne Blatt (0) / Solid (1)

Abstreiferachse
Stahl, lackiert (1.0038/RAL 2004) (P) / Verlängert (E)
Edelstahl (1.4571) (A) / Verlängert (B)

Spannsystem
Twist (T) / Federspanner (S) / Edelstahl-Federspanner (P) / Kein Spannsystem (0)

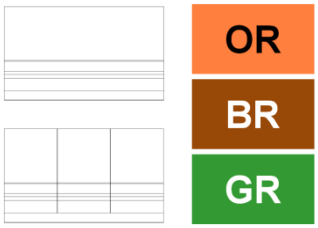

1.4 Technische Daten

Der Abstreifer ist für folgende Betriebsparameter geeignet:

	Betriebsparameter
Förderbandbreite:	500 – 2.400 mm
Trommeldurchmesser:	300 - 600 mm
Förderbandgeschwindigkeit:	Max. 4,6 m/s
Einsatztemperatur:	-40 - 150 °C abhängig vom verwendeten Urethan
Reversierbetrieb	Möglich, jedoch ohne Reinigungseffekt

1.5 Regional gültige Produktvarianten

Dargestellt sind allgemein gültige Produktvarianten. Je nach Lieferort können die Produkte geringfügige Ausführungsabweichungen aufweisen. Verwenden Sie zur Identifizierung von Teilenummern für einzelne Komponenten und Ersatzteile immer die lokal gültigen Produktinformationen und Zeichnungen.

Im Zweifelsfall wenden Sie sich bitte an Ihre lokale Martin Engineering Vertretung.

2 Installation

HINWEIS

Eine allgemeine Beschreibung der Abstreiferinstallation finden Sie in Teil 1 dieser Betriebsanleitung.

2.1 Bestimmung der Einbauposition

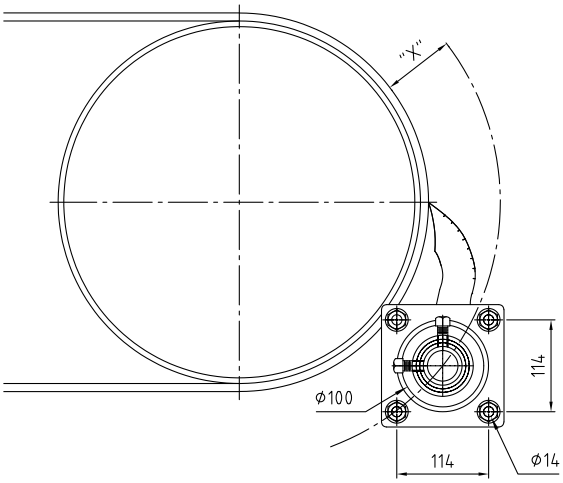

Kopftrommel-durchmesser* (mm)	X (mm)
300-375	114
376-475	102
476-600	89

* Inklusive Belagsstärke der Trommel und Förderbanddicke

2.2 Vorbereitung der Montage

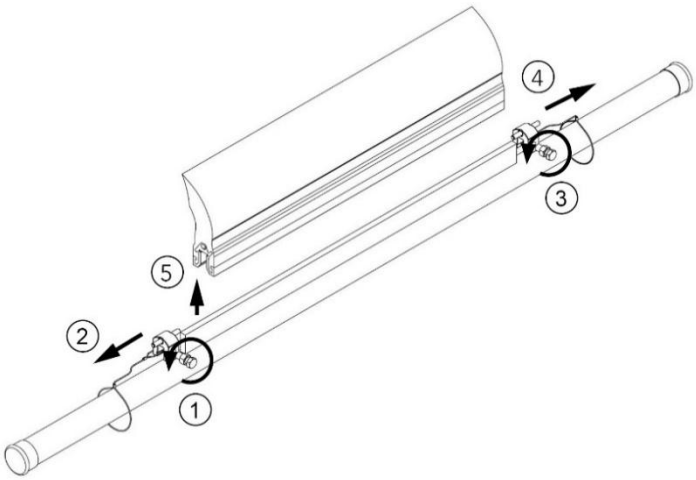

2.3 Montage des Spannsystems

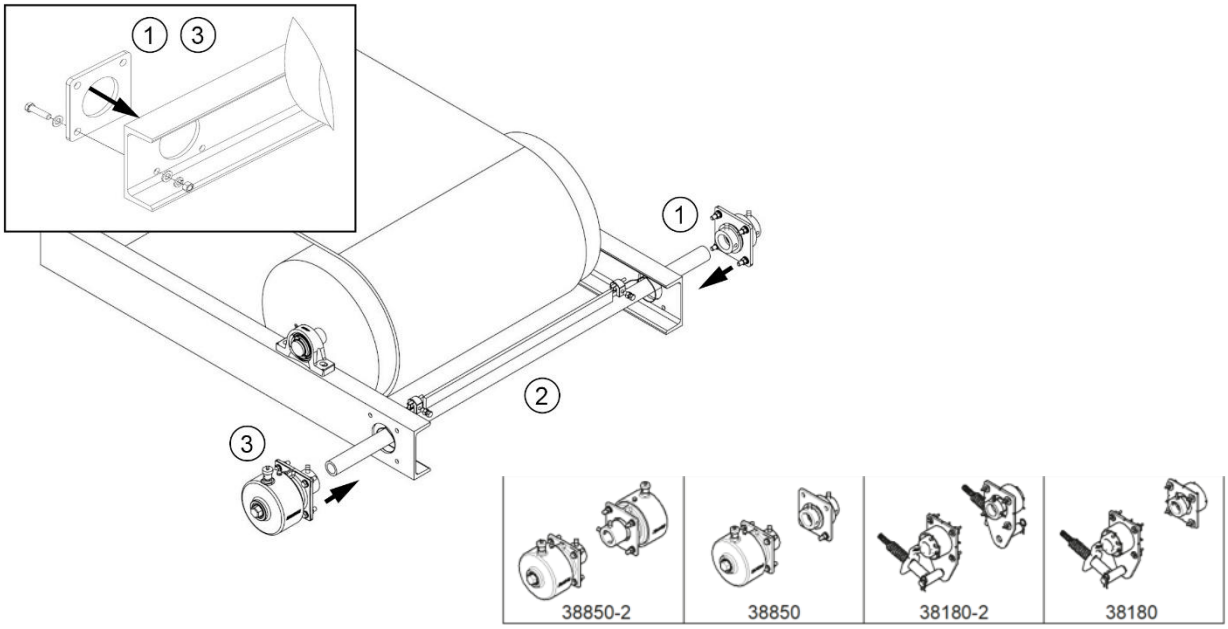

2.4 Montage des Abstreifers

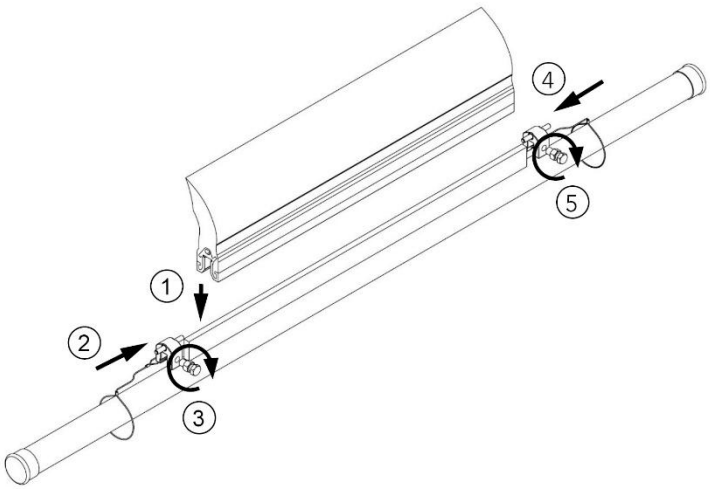

HINWEIS

Die Breite des Abstreiferblattes sollte an die Breite des Materials auf dem Förderband angepasst werden. Die QC1+™-Abstreiferblätter können durch Abschneiden auf jede beliebige Breite gekürzt werden.

QC1+™-Sägeblattklemmen werden mit speziellen M12-Ring-Schneidschrauben aus Edelstahl geliefert. Das Anzugsmoment der Schrauben muss mindestens 65 Nm betragen.

Um Festfressen oder Blockieren zu verhindern, sollte die Schraube vor dem Anziehen leicht geschmiert werden.

Es dürfen ausschließlich die vorgesehenen Ringschrauben verwendet werden. Die Verwendung anderer Schraubentypen kann den sicheren Halt des Abstreiferblattes beeinträchtigen.

Schmierstoffspezifikation

- MoS_2
- Einsatzbereich bis min. 121 °C
- Gute chemische Stabilität
- Langfristige Beständigkeit gegen UV-Strahlung und Feuchtigkeit
- Sehr niedriger Reibungskoeffizient

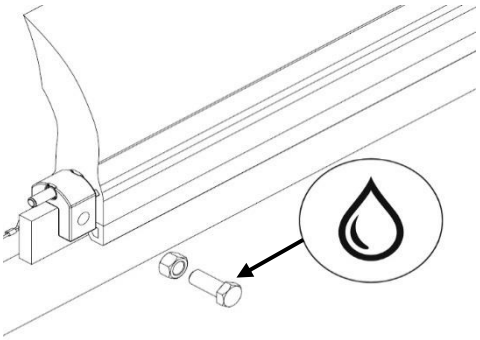

2.5 Einstellwerte des Twist Tensioners 38850-…

Gurtbreite mm	Anzahl der Rasten (Klicks)
500	2
650	3
800	3
1.000	4
1.200	5
1.400	6
1.600	3*
1.800	4*
2.000	5*
2.200	5*
2.400	6*
* Pro Spannsystem, Dual-Spannsystem benötigt	

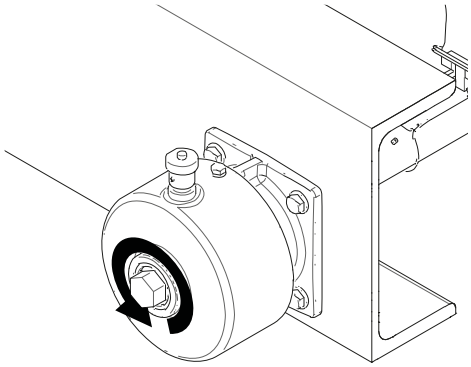

2.6 Einstellwerte des Federspannsystems 38180-…

Gurtbreite mm	Länge der Druckfeder mm
500	92
650	90
800	86
1.000	83
1.200	79
1.400	76
1.600	86*
1.800	86*
2.000	83*
2.200	79*
2.400	76*
* Pro Spannsystem, Dual-Spannsystem benötigt	

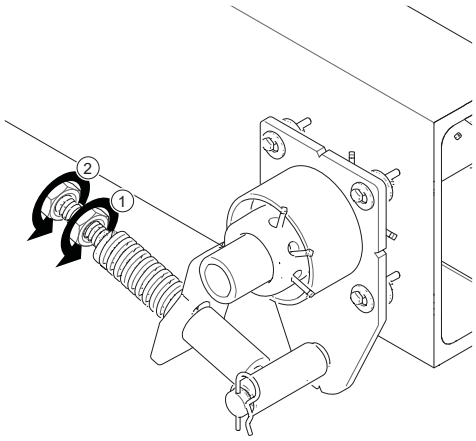

2.7 Einstellwerte des Luftspannsystems 32745-…

Gurtbreite mm	Luftdruck bar
500	0,4
650	0,6
800	0,8
1.000	1,0
1.200	1,2
1.400	1,4
1.600	0,8*
1.800	0,9*
2.000	1,1*
2.200	1,2*
2.400	1,4*
* Pro Spannsystem, Dual-Spannsystem benötigt	

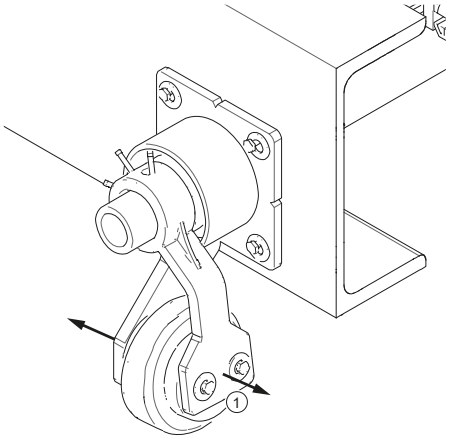

2.8 Kennzeichnung anbringen

2.8.1 Sicherheitskennzeichnung

Die folgende Sicherheitskennzeichnung ist an der Förderanlage in unmittelbarer Nähe zum Abstreifer anzubringen:

2.8.2 Weitere Kennzeichnung

Am Produkt sind folgende Aufkleber angebracht:

1. Aufkleber mit der Adresse der Niederlassung von Martin Engineering und der Bezeichnung des Produkts
2. Ein Aufkleber mit den Spannungswerten für das jeweilige Spannsystem

3 Lieferumfang und Ersatzteile

3.1 Vorabstreifer

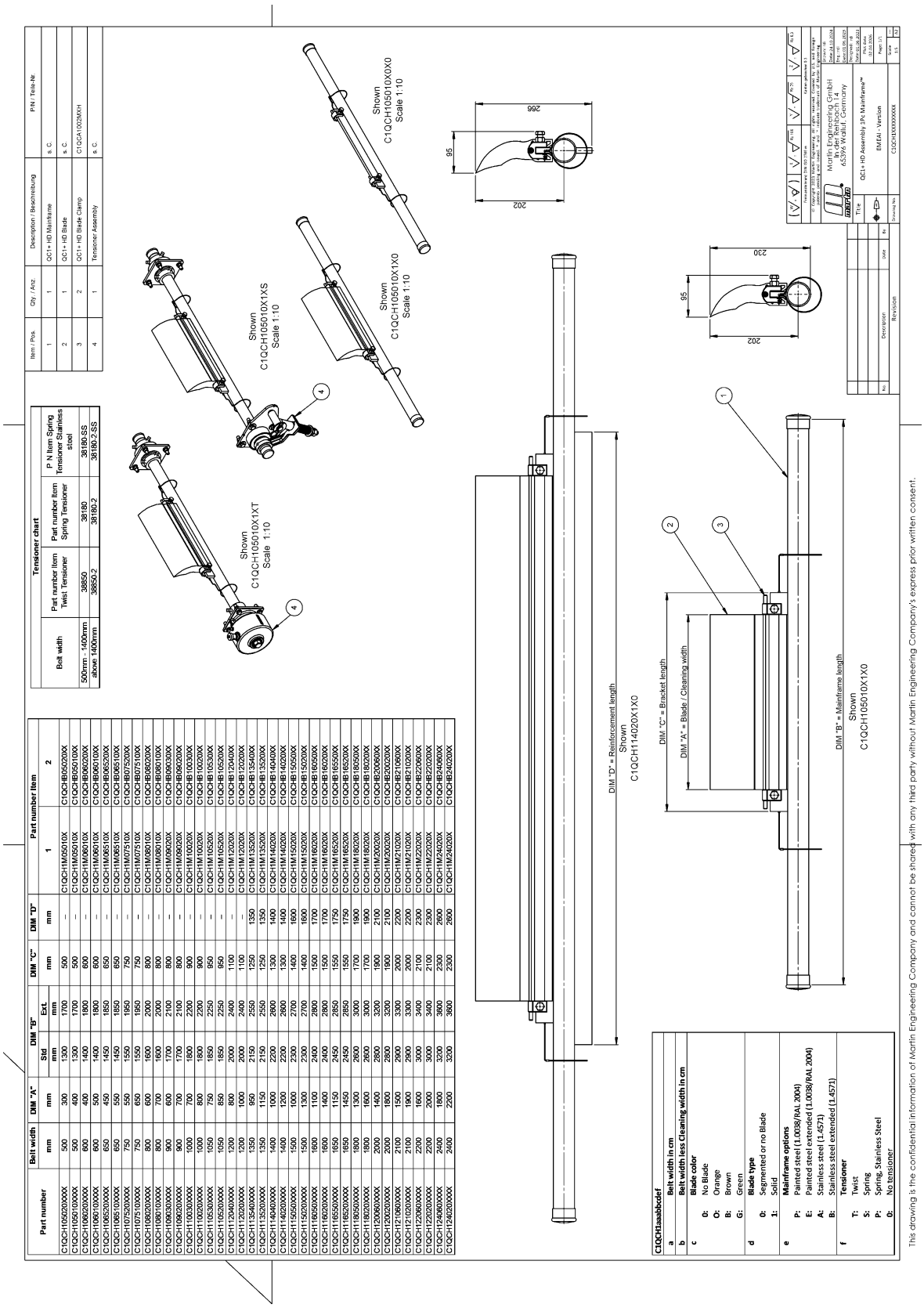

3.2 Abstreiferblätter

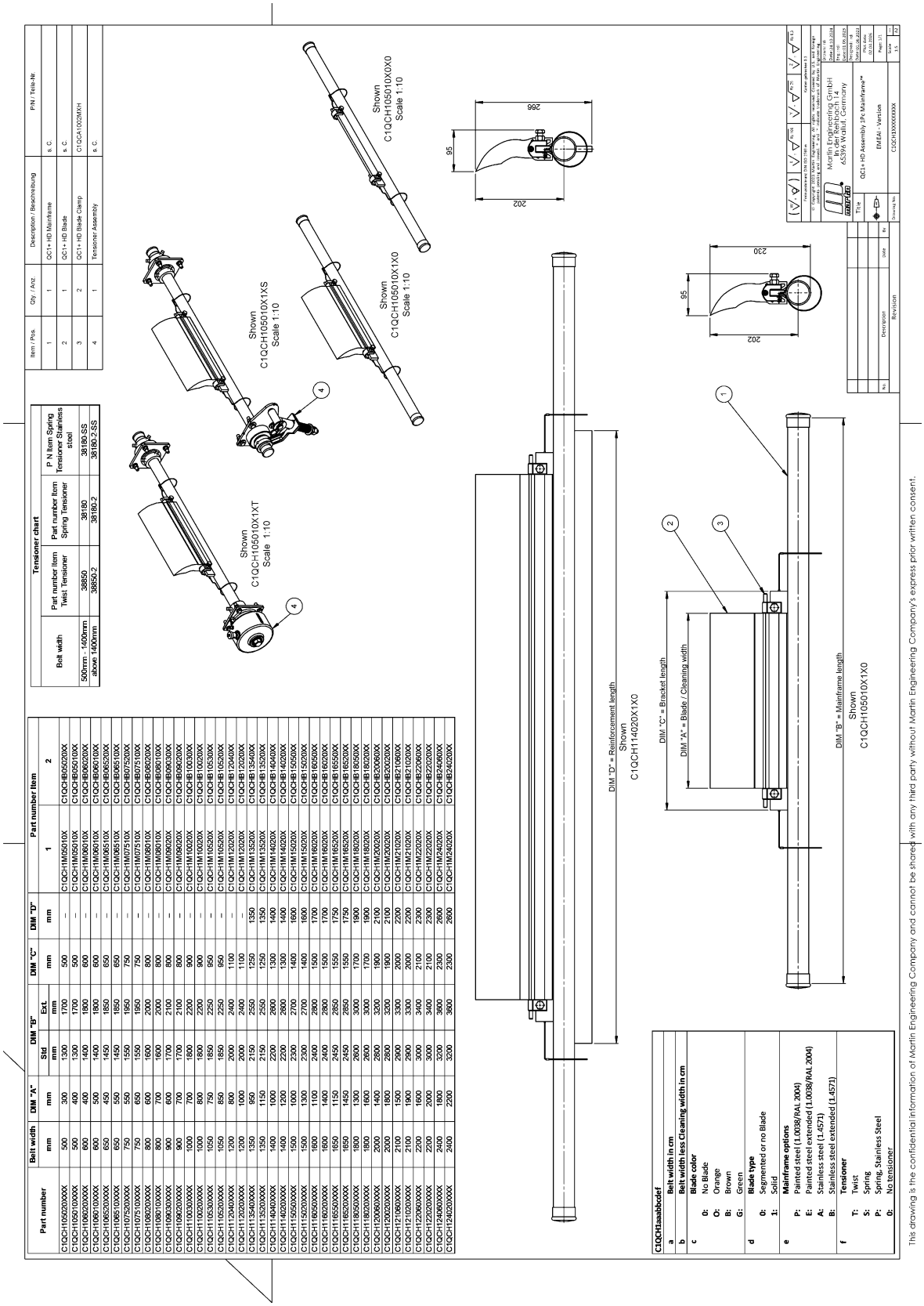

Tensioner chart			
Belt width	Part number Item Twist Tensioner	Part number Item Spring Tensioner	P N Item Spring Tensioner Stainless steel
500mm - 1400mm	38850	38180	38180 SS
above 1400mm	38850-2	38180-2	38180-2 SS

Item / Pos.	Qty. / Anz.	Description / Beschreibung	P/N / Teile-Nr.
1	1	QC1+ HD Mainframe	s. C.
2	1	QC1+ HD Blade	s. C.
3	2	QC1+ HD Blade Clamp	C1QCA1002MXH
4	1	Tensioner Assembly	s. C.

Part number	Belt width	DIM "A"	DIM "B"		DIM "C"	DIM "D"	Part number Item	
	mm	mm	Std mm	Ext. mm	mm	mm	1	2
C1QCH1050200XXX	500	300	1300	1700	500	–	C1QCH1M05010X	C1QCHB050200X
C1QCH1050100XXX	500	400	1300	1700	500	–	C1QCH1M05010X	C1QCHB050100X
C1QCH1060200XXX	600	400	1400	1800	600	–	C1QCH1M06010X	C1QCHB060200X
C1QCH1060100XXX	600	500	1400	1800	600	–	C1QCH1M06010X	C1QCHB060100X
C1QCH1065200XXX	650	450	1450	1850	650	–	C1QCH1M06510X	C1QCHB065200X
C1QCH1065100XXX	650	550	1450	1850	650	–	C1QCH1M06510X	C1QCHB065100X
C1QCH1075200XXX	750	550	1550	1950	750	–	C1QCH1M07510X	C1QCHB075200X
C1QCH1075100XXX	750	650	1550	1950	750	–	C1QCH1M07510X	C1QCHB075100X
C1QCH1080200XXX	800	600	1600	2000	800	–	C1QCH1M08010X	C1QCHB080200X
C1QCH1080100XXX	800	700	1600	2000	800	–	C1QCH1M08010X	C1QCHB080100X
C1QCH1090200XXX	900	600	1700	2100	800	–	C1QCH1M08020X	C1QCHB080200X
C1QCH1090100XXX	900	700	1700	2100	800	–	C1QCH1M08020X	C1QCHB080100X
C1QCH1100300XXX	1000	700	1800	2200	900	–	C1QCH1M10020X	C1QCHB100300X
C1QCH1100200XXX	1000	800	1800	2200	900	–	C1QCH1M10020X	C1QCHB100200X
C1QCH1105300XXX	1050	750	1850	2250	950	–	C1QCH1M10520X	C1QCHB105300X
C1QCH1105200XXX	1050	850	1850	2250	950	–	C1QCH1M10520X	C1QCHB105200X
C1QCH1120400XXX	1200	800	2000	2400	1100	–	C1QCH1M12020X	C1QCHB120400X
C1QCH1120200XXX	1200	1000	2000	2400	1100	–	C1QCH1M12020X	C1QCHB120200X
C1QCH1135400XXX	1350	950	2150	2550	1250	1350	C1QCH1M13520X	C1QCHB135400X
C1QCH1135200XXX	1350	1150	2150	2550	1250	1350	C1QCH1M13520X	C1QCHB135200X
C1QCH1140400XXX	1400	1000	2200	2600	1300	1400	C1QCH1M14020X	C1QCHB140400X
C1QCH1140200XXX	1400	1200	2200	2600	1300	1400	C1QCH1M14020X	C1QCHB140200X
C1QCH1150500XXX	1500	1000	2300	2700	1400	1600	C1QCH1M15020X	C1QCHB150500X
C1QCH1150200XXX	1500	1300	2300	2700	1400	1600	C1QCH1M15020X	C1QCHB150200X
C1QCH1160500XXX	1600	1100	2400	2800	1500	1700	C1QCH1M16020X	C1QCHB160500X
C1QCH1160200XXX	1600	1400	2400	2800	1500	1700	C1QCH1M16020X	C1QCHB160200X
C1QCH1165500XXX	1650	1150	2450	2850	1550	1750	C1QCH1M16520X	C1QCHB165500X
C1QCH1165200XXX	1650	1450	2450	2850	1550	1750	C1QCH1M16520X	C1QCHB165200X
C1QCH1180500XXX	1800	1300	2600	3000	1700	1900	C1QCH1M18020X	C1QCHB180500X
C1QCH1180200XXX	1800	1600	2600	3000	1700	1900	C1QCH1M18020X	C1QCHB180200X
C1QCH1200500XXX	2000	1500	2800	3200	1900	2100	C1QCH1M20020X	C1QCHB200500X
C1QCH1200200XXX	2000	1800	2800	3200	1900	2100	C1QCH1M20020X	C1QCHB200200X
C1QCH1210200XXX	2100	1900	2900	3300	2000	2200	C1QCH1M21020X	C1QCHB210200X
C1QCH1220600XXX	2200	1600	3000	3400	2100	2300	C1QCH1M22020X	C1QCHB220600X
C1QCH1220200XXX	2200	2000	3000	3400	2100	2300	C1QCH1M22020X	C1QCHB220200X
C1QCH1240600XXX	2400	1800	3200	3600	2300	2600	C1QCH1M24020X	C1QCHB240600X
C1QCH1240200XXX	2400	2200	3200	3600	2300	2600	C1QCH1M24020X	C1QCHB240200X

C1QCH1aabbccef

a		**Belt width in cm**
b		**Belt width less Cleaning width in cm**
c		**Blade color**
	0:	No Blade
	O:	Orange
	B:	Brown
	G:	Green
d		**Blade type**
	0:	Segmented or no Blade
	1:	Solid
e		**Mainframe options**
	P:	Painted steel (1.0038/RAL 2004)
	E:	Painted steel extended (1.0038/RAL 2004)
	A:	Stainless steel (1.4571)
	B:	Stainless steel extended (1.4571)
f		**Tensioner**
	T:	Twist
	S:	Spring
	P:	Spring, Stainless Steel
	0:	No tensioner

Deutschland
Martin Engineering GmbH
In der Rehbach 14, 65396 Walluf, Germany
Tel. +49 (0)6123 97820; Fax +49 (0)6123 75533
info@martin-eng.de; www.martin-eng.de

Spanien
Martin Engineering Spain
c/Balmes 297 3° 1ª b 08006 Barcelona, Spain
Tel. +34 (0)876 245114
info@martin-eng.es; www.martin-eng.es

Frankreich
Martin Engineering SARL
50 Avenue d'Alsace, 68025 Colmar Cedex, France
Tel +33 389 20 6324; Fax +33 389 20 4379
info@martin-eng.fr; www.martin-eng.fr

Türkei
Martin Engineering Türkiye
Yukarı Dudullu İmes Sanayi Sitesi, B Blok 205 Sokak No.6
34775 Ümraniye Istanbul, Turkey
Tel +90 216 499 34 91
info@martin-eng.com.tr; www.martin-eng.com.tr

Italien
Martin Engineering Italy Srl
Via Eleuterio Pagliano, 35 20149 Milano, Italy
Tel. +39 02 9538 38 51
info@martin-eng.it; www.martin-eng.it

Vereinigte Königreich
Martin Engineering Ltd.
Unit 33, The Tangent Business Hub,
Weighbridge Road, Shirebrook,
NG20 8RX, United Kingdom
Tel. +44 115 946 4746
info@martin-eng.co.uk; www.martin-eng.co.uk

Kasachstan
Martin Engineering LLP
building 152/6, office 513,
Radostovtsa street, Bostandy district,
Almaty, 050000, Republic of Kazakhstan
Tel. +7 707 862 6868
kz-info@martin-eng.com; www.martin-eng.kz