MARTIN® XHD BOCO
Selbstjustierende Seitendichtung

Die Martin® XHD BOCO Seitendichtung aus der Martin® BOCO - Serie ist eine innovative Lösung für das wirkungsvolle, montagefreundliche, selbstjustierende und wartungsarme Abdichten von Bandübergabestellen, mit hoher Standzeit.

Merkmale

- **Selbstjustierend**
  Die Konstruktion erlaubt der Dichtleiste auf dem Förderband zu gleiten, sich selbstständig auszurichten und sich jeglichen Änderungen am Förderbandverlauf anzupassen.
- **Einsatz bei normalen Bandüberständen**
  Es ist ein minimaler Bandüberstand von 58 mm** erforderlich. Ein Einsatz an Förderbändern mit unzureichender Bandzentrierung ist nicht empfohlen.
- **Einfache Installation**
  Durch eine optimierte Stahlkonstruktion wird die Installation der Seitendichtung erleichtert. Es ist auch optional eine Vorrichtung zur Positionierung der Befestigungsbolzen und eine Säge um die Länge der Dichtleiste anzupassen erhältlich.
- **Kein Materialverlust an Stoßstellen der Dichtleiste**
  Die speziell profilierten Klebestellen an den Enden der Polyurethan Seitendichtung ermöglichen schnelles und einfaches Positionieren.
- **Langlebigkeit**
  Hohe Standzeit dank verschleißarmer Polyurethan-Dichtleiste und Verschleißweg je nach Muldungswinkel bis 160 mm.
- **Vereinfachte Wartung**
  Austausch der Polyurethan-Dichtleiste mit Hilfe von Klappsplinten ermöglicht eine schnelle und einfache Wartung.
- **Geeignet für Reversierbänder**
  Seitendichtung kann durch umlenkende Konstruktion auch für reversierende Förderbänder eingesetzt werden (Bitte den dafür benötigten Freiraum beachten).
- **Installation von Martin Services verfügbar**
  Verringert Reinigungs- und Wartungskosten
  Schützt Förderanlagenteile vor Materialbelastung
  Hält Schüttgut auf dem Förderband, um Förderanlagenkapazität besser auszunutzen.

Technische Daten

Dichtleiste		
Werkstoff		Polyurethan
Dichtungslänge max.		10 m*
Umgebungstemperatur min. / max.		-30° / +70°C
Schüttguttemperatur min. / max.		
Förderbandgeschwindigkeit max.		6,5 m/s
Verschleißhöhe		160 mm**
Dichtungshärte (Shore A ± 5) **Orange** **Schwarz**		90 95
Halteramsatz bestehend aus 3 Stahlarmen, dazugehörigen Kleinteilen, Anschweißbolzen und Bolzen zur Aufnahme der Dichtleiste		
Werkstoff	**Standard**	Baustahl lackiert (RAL2004)
	Optional	Baustahl verzinkt oder Edelstahl (1.4301)
Länge des Haltearms		260 mm
benötigte Installationshöhe min.		321 mm
bei reversierenden Förderbändern		460 mm

* Die PU-Dichtleiste wird in 2 Meter Stücken geliefert und kann durch Verkleben auf bis zu 10 Metern verlängert werden, bei Applikationen mit mehr als 10 Metern Abdichtlänge Martin Engineering kontaktieren.

** Abhängig vom Muldungswinkel

Druckschriftnr. L4005DE-05/16
© Martin Engineering Company 2016

MARTIN® XHD BOCO Selbstjustierende Seitendichtung

Abmessungen [mm]

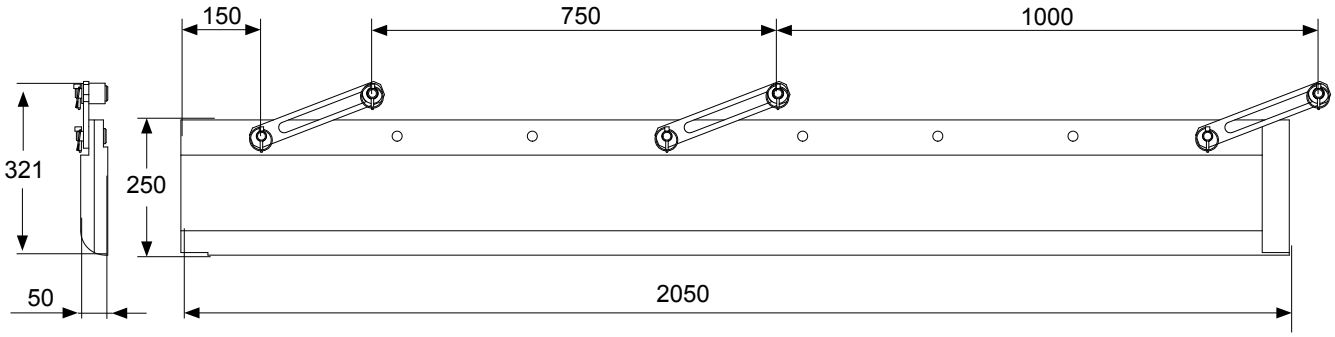

Bestellinformationen

MARTIN® XHD BOCO Seitendichtung Teilenr. 41720-aabb		
a		**Dichtleistenfarbe**
	OR:	Orange
	BK:	Schwarz (Antistatisch, selbstverlöschend)
b		**Haltearmsatz Ausführung**
	P:	Stahl lackiert (RAL 2004)
	A2:	Edelstahl (1.4301)
	ZP:	Stahl verzinkt

MARTIN® XHD BOCO Dichtleiste Teilenr. 41721-aa		
a		**Dichtleistenfarbe**
	OR:	Orange
	BK:	Schwarz (Antistatisch, selbstverlöschend)

Zubehör

Bezeichnung	Beschreibung	Teilenummer
PU-Kleber - **Zur Verklebung der Dichtleiste**	Eine Verpackungseinheit (290 gr.) reicht für ca. 20 Klebestellen. Zur Verarbeitung das Sicherheitsdatenblatt und die Klebeanleitung beachten. Es wird empfohlen zum Spannen und Positionieren die optional erhältliche Klebevorrichtung zu verwenden.	41725-A
Klebevorrichtung	Zur Befestigung der Bolzen des Haltearmsatzes an der Schurre	41727
Säge	Zur Längenanpassung der Dichtleiste	41728-A
Klebevorrichtung	Zum Spannen und Positionieren der Klebeverbindung	41726

Martin Engineering GmbH
In der Rehbach 14
D-65396 Walluf, Deutschland
Tel. +49 6123 97820
Fax +49 6123 75533
info@martin-eng.de | www.martin-eng.de

Technische Änderungen vorbehalten. Qualitätsmanagmentsystem zertifiziert nach DNV - ISO 9001

Problem Solved™

Druckschriftnr. L4005DE-05/16
© Martin Engineering Company 2016