80+ YILLAR BOYU YENİLİK

martin® engineering

ÜRÜN KATALOGU

L4203TR

martin engineering®

80+ YILLAR BOYU YENİLİK

1944'den beri Daha Temiz, Daha Verimli Dökme Malzeme Taşıması

1944 yılında kurulan Martin Engineering, Amerika Birleşik Devletleri'nde mütevazı bir aile işletmesinden, dökme malzeme taşıma çözümlerinde dünya lideri bir şirkete dönüşmüştür. Yenilikçilik ve müşteri memnuniyetine önem vererek, çeşitli endüstrilerde verimlilik, güvenlik ve üretkenliği artıran son teknoloji ürünler geliştirmiş bulunmaktayız. Yıllar içinde, madencilik, işleme, enerji ve ulaştırma gibi sektörlere yüksek kaliteli ürünler, hizmetler ve eğitimler sunarak faaliyetlerimizi dünyanın her köşesine yaydık.

80 yılı aşkın deneyimimiz ve kanıtlanmış sonuçlarımızın yanısıra, araştırma ve geliştirmeye olan sürekli bağlılığımızla sektör standartlarını belirlemeye devam ediyoruz. Karmaşık malzeme taşıma ve elleçleme sorunlarını çözmeye olan bağlılığımız, dünya çapındaki operasyonlarımızda güvenilir bir itibar kazanmamızı sağlamıştır. Konveyör bantlarını temiz ve hizalı tutmak, havadaki tozu ve malzeme döküntüsünü kontrol etmek veya uygun malzeme akışını ve verimi sağlamak için çözümler sunan şirketimiz, bu çözümlerimizin güvenilirliği, performansı ve güvenliği artırması ile tanınmakta ve dünya çapındaki müşterilerimizle uzun vadeli ortaklıklar kurmaktadır.

Martin Engineering ürünlerine, satış, hizmet ve eğitimlerine, stratejik iş ortakları ağımızla desteklenen, dünya çapındaki fabrika tesislerimizden ulaşabilirsiniz.

- ABD
- Avustralya
- Brezilya
- Orta Asya
- Şili
- Çin
- Kolombiya
- Fransa
- Almanya
- Hindistan
- Endonezya
- İtalya
- Kazakistan
- Malezya
- Meksika
- Orta Doğu
- Kuzey ve Batı Afrika
- Peru
- İskandinavya ve Baltık Ülkeleri
- İspanya
- Güney Afrika
- Türkiye
- İngiltere

Primer Bant Sıyırıcılar

CleanScrape® Primer Sıyırıcı 4
QC1+™ Primer Bant Sıyırıcılar 5
Kompakt Primer Sıyırıcı..... 6
SHD Serisi Primer Bant Sıyırıcılar 6
Gergi Mekanizmaları 7
Montaj Askıları ve Montaj Plakaları 7
Yedek Uçlar..... 8

Sekonder Bant Sıyırıcılar

CleanScrape® Sekonder Sıyırıcı..... 9
SQC2™ Sıyırıcı..... 10
SQC2™ Mini Sıyırıcı 10
QC2™ Sıyırıcı 10
DT2S Çift Yönlü Sıyırıcı..... 11
DT2H Çift Yönlü Sıyırıcı XHD 11

Özel Bant Sıyırıcılar

Fırçalı Sıyırıcılar 12
Washbox™ Bant Temizleme Sistemi 13
Gıda Sınıfı Sıyırıcı 13

Tambur Koruma Sıyırıcıları

V-Sıyırıcı Modüler..... 14
V-Sıyırıcı HD 15
Torsiyon V-Sıyırıcı Plus 15
Çapraz Sıyırıcı..... 15

Bant Merkezleme

Tracker™ 16
Çift Yönlü Tracker™ 17
Roller Tracker™ 17

Bant Sızdırmazlığı

ApronSeal™ Yan Sızdırmazlık Lastiği 18
GravitySeal™ Kendinden Ayarlı Yan Sız.Lastiği.. 19
Dış Aşınma Plakası 19

Bant Desteği

Darbe Barları 20
Darbe Barları HD 21
Destek Barı 21
Trac-Mount™ Kızaklı Rulo İstasyonları..... 22

Toz Yönetimi

Çift Toz Perdesi 23
Toz Torbası..... 23

Güvenlik Aksesuarları

Gözlem Pencereleri 24

Hava Şokları

Hurricane Hava Şoku..... 25
Typhoon Hava Şoku 26
Tornado Hava Şoku 26
Hava Akış Boruları 26
SMART™ Serisi Nozullar 27
SMART™ Serisi İleri Geri Hareketli Nozul 360° .. 27
Isı Emniyet Kalkanı 27
Nozullar 28
Montaj Plakaları 28
Altılı Paket Programı 28
Hava Şoku Kontrol Ünitesi 28

Hizmetler ve Eğitim

Walk The Belt™ 29
Foundations™ Eğitimi..... 29
Foundations™ Kitabı 29
Konveyör Güvenlik Kitabı 29
N2® Pozisyon İzleyici..... 30
Kaynaklar 30

Bu ürün kataloğunda gösterilen ürünler, farklı bölgeler ve ihtiyaçlar için farklı onaylara ve sertifikalara sahiptir. Yasal ve düzenleyici gerekliliklere uygunluk, her bir durumda ayrı ayrı kontrol edilmeli ve sağlanmalıdır. Şüphe durumunda, lütfen Martin Engineering temsilcinizle iletişime geçiniz.

Primer Bant Sıyırıcılar

Martin Engineering bant sıyırıcıları, mühendislik ürünü bant temizleme çözümlerinde orijinal standarttır. Dünya standartlarında üretim, sağlam yapı ve piyasadaki en yüksek kaliteli üretan; rakipsiz temizleme performansı, dayanıklılık ve güvenilirlik sağlar.

Uygulama ihtiyaçlarına yönelik benzersiz talepleri karşılamak için çoklu uç, gergi mekanizması ve ana gövde seçenekleri mevcuttur.

CleanScrape® Primer Sıyırıcı

CleanScrape® Bant Temizleme Sistemi, bant temizleme teknolojisinde devrim niteliğinde bir yenilik sunar.

- Verimli ve etkili performans
- Geleneksel sıyırıcılara kıyasla daha az bakım gerektirir
- Bantlar için güvenlidir
- İşletim maliyetlerini azaltır.

CleanScrape®, tahliye tamburuna çapraz olarak monte edilir ve üç boyutlu bir eğri oluşturur.

Sıyırıcı, karbür uçlardan oluşan bir matris içerir ve bant üzerinde belirli bir açıyla gerilir. Bant ve sıyırıcı arasındaki temas basıncı son derece düşük olmasına rağmen, yapışmış malzemeler çok verimli bir şekilde temizlenir.

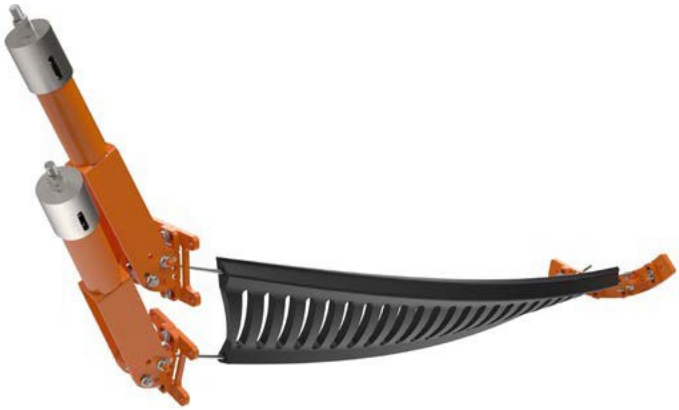

Boyutlar	Bant Genişliği (mm)	Tambur Çapı inç. (mm)
CSP S	400-1000	300-550
CSP M	500-1800	550-900
CSP L	800-2400	800-1250
CSP H	1000-3000	800-2000

QC1+™ Primer Bant Sıyırıcılar

Patentli sabit açılı radyal basınç (CARP) uçları, uç ömrünün tüm aşamalarında sürekli ve tutarlı temizleme performansı sağlar ve taşınan malzemeye en uygun şekilde çeşitli özel üretan formülasyonlarında mevcuttur.

Patentli uç tutucular, uçların malzeme yoluna mükemmel şekilde uyması için herhangi bir uzunlukta kesilebilir.

1 parçalı ana gövde ve Twist™ veya Yaylı gergi mekanizması ile birlikte sağlanır. Poliüretan türüne bağlı olarak -40 ila 150° C arasındaki sıcaklıklar için uygundur.

Model	Bant Genişliği (mm)	Maks. Bant Hızı (m/sn)	Tambur Çapı (mm)
QC1+™ PV	500-1800	2,5	300-400
QC1+™ HD	500-2400	4,6	300-600
QC1+™ HD MT	500-2400	4,6	300-600
QC1+™ XHD	750-1800	6,1	400-800
QC1+™ XHD D	2000-3000	6,1	400-800

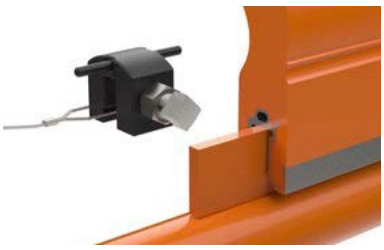

Martin Engineering'in patentli QC1+™ uç tasarımı, uçların herhangi bir uzunlukta kesilebilmesini ve malzeme yoluna mükemmel şekilde uyması için ana gövdeye monte edilebilmesini sağlayan uç tutucularından yararlanan benzersiz bir montaj arayüzüne sahiptir.

Konveyör sisteminin malzeme yoluna uyan uçlar, bantla doğru teması sağlayarak ve uçların düzensiz aşınmasını ve bant yüzeyinin gereksiz aşınmasını azaltarak en etkili temizliği sağlar ve ekipmanın ömrünü uzatır.

Seçim kılavuzları, bakım kontrol listeleri, sorun giderme ipuçları ve püf noktaları ve çok daha fazlasını içeren geniş bir bilgi yelpazesi sunan ücretsiz makaleler, videolar, e-kitaplar ve blog gönderileri için çevrimiçi **Foundations™ Öğrenim Merkezimizi** ziyaret edebilirsiniz. >> foundations.martin-eng.com/en/knowledge

Kompakt Primer Sıyırıcı

Küçük tamburlarda kullanım için tasarlanan Kompakt Sıyırıcı, dar alanlarda etkili bant temizliği için iç kare ana gövdeye monte edilmiş düşük profilli bir uç sunar.

Sıyırıcı, taşınan malzemeye en uygun şekilde ve uç ömrü boyunca sürekli ve tutarlı temizlik performansı sağlamak için beş özel üretan formülasyonunda patentli CARP uçlarla mevcuttur. Poliüretan türüne bağlı olarak -40 ila 150° C arasındaki sıcaklıklar için uygundur.

Model	Bant Genişliği (mm)	Maks. Bant Hızı (m/sn)	Tambur Çapı (mm)
QC1™ Kompakt	300-1400	1,8	150-300

SHD Serisi Primer Bant Sıyırıcılar

Yapısal çelik, ana gövdelerin artık yüksek tonajlar ve büyük topaklarda dahi bükülmeyeceği anlamına gelir.

Yekpare üretan uçlar, 305 mm'ye kadar aşınma ömrü sunar.

Martin® SHD Sıyırıcı ve gergi mekanizması etkili temizleme ve daha az servis ihtiyacı amacıyla tasarlanmıştır.

Patentli "CARP" (Sabit Açılı / Sabit Alanlı Radyal Basınç) uç tasarımı, sıyırma performansını, uç ömrünün tüm aşamalarında korur.

Poliüretan türüne bağlı olarak uygulamalarda -40 ila 150° C arasındaki sıcaklıklar için uygundur.

Model	Bant Genişliği (mm)	Maks. Bant Hızı (m/sn)	Tambur Çapı (mm)
SHD 600 Serisi	800-3000	10,0	600-1200
SHD 1200 Serisi	800-3000	10,0	1200-1800

Gergi Mekanizmaları

Martin® Bant Sıyırıcı Gergi Mekanizmaları, eşsiz bant temizleme performansı sağlamak için güvenilir ve uygun uç-bant gerginliğini korumak üzere en sağlam ve dayanıklı yapıya sahip olup, aynı zamanda servis kolaylığı ve minimum bakım gerektirir.

Patentli Martin® Twist™ Gergi Mekanizması, minimum ayarlamayla istikrarlı bant sıyırma basıncı sağlamak için bir bükümlü lastik kaplinden gelen enerjiyi kullanır.

Twist™ Gergi Mekanizması, mekanik bant eklerinin zarar görmeden geçmesine izin verir. Uçların çıkması durumunda, gergi mekanizmasının kaplini döner, basıncı boşaltır ve personel veya ekipmanın zarar görme riskini azaltır.

Hafif alüminyum muhafaza ve tamamen kapalı tasarım gergi mekanizmasını temiz tutar. Basit ayarlama yapılarak, germe dişlisi (bant genişliğine göre) belirlenen diş sayısında döndürülür. Mandal otomatik olarak yerine oturacaktır.

Yaylı Gergi Mekanizmaları, sağlam bir sarmal yay ile etkili bant sıyırma sağlayarak, germe mekanizmasının görünmesini sağlar.

1400 mm'den daha geniş bantlara monte edilen bant sıyırıcıları için çift germe tavsiye edilir. Montaj parçaları ve Gergi Mekanizmaları ayrı olarak veya çeşitli bant temizleme sistemleriyle paketler halinde alınabilir.

Twist™ Gergi Mekanizması

Yaylı Gergi Mekanizması XHD

Yaylı Gergi Mekanizması

Montaj Askıları ve Montaj Plakaları

XHD Yaylı Gergi Mekanizması için Montaj Askısı

Twist™ Gergi Mekanizmaları için Montaj Askısı

Sekonder Sıyırıcılar için Ağır Hizmet Montaj Askısı

Yaylı Gergi Mekanizmaları için Montaj Plakası

Twist™ Gergi Mekanizmaları için Montaj Plakası

Twist™ Gergi Mekanizmaları için Montaj Plakası

Martin® Montaj Askıları, kapalı şut bulunmayan açık baş tamburlu bantlı konveyörlere; konveyör bant sıyırıcı ve gergi mekanizması monte etmek için gerekli çerçeveyi sağlar ve uygun ve etkili temizleme pozisyonunu elde etmek ve korumak için gerekli desteği sunar.

Montaj Plakaları, yeterli şut duvarı bulunmadığında, gergi mekanizmalarını monte etmek için önceden delinmiş ve kesilmiş deliklere sahip gerekli yüzeyi sağlar.

Orijinal Martin® Bant Sıyırıcı Yedek Uçları

Martin Engineering'in belirleyici özelliklerinden ve temel güçlerinden biri, üretan formülasyonu ve üretimindeki uzmanlığımızdır.

Martin Engineering, bant sıyırıcı uçları, şut astarları ve darbe ve destek çubukları dahil olmak üzere ağır hizmet tipi, yüksek performanslı bantlı konveyör bileşenleri için özel üretanların orijinal ve sektör lideri üreticisidir. ABD'nin Illinois eyaletindeki Neponset'teki şirket merkezimizde tamamen kendi bünyemizde formüle edilen ve üretilen en yüksek kaliteli üretan ürünleri sunuyoruz.

Üretan	Renk	Duro metre	Uygulama Koşulları	Sıcaklık Aralığı
Standart	Turuncu	83	Aşındırıcı koşullar ve çözücü veya yağa maruz kalma dahil olmak üzere çoğu uygulama için uygundur. Kömür, cevher, boksit, kok kömürü, atık gibi malzemelerle kullanım için uygundur.	-30° ila 80°C
Yüksek Sıcaklık	Yeşil	83	Klinker gibi yüksek sıcaklık malzemeleriyle kullanım için uygundur. 350°F (177°C) aralıklı sıcaklıklara dayanabilir.	-40° ila 150°C
Kimyasal Dirençli	Kahverengi	86	Kimyasallara karşı direnci artırır ve kireçtaşı gibi yüksek nemli ortamlarda su emilimini azaltır. pH değeri 11'e kadar yüksek ve 4'e kadar düşük kimyasallara maruz kalan uygulamalar için en iyi seçimdir.	-40° ila 80°C
Düşük Sertlik	Ten	87	Kum ve çakıl gibi kuru ürünler için uygundur.	-30° ila 80°C
Düşük Yapışma	Lacivert	91	Çimento, cam ve talaş gibi yapışkan ürünlerle kullanım için uygundur.	-30° ila 80°C

Rakipsiz ürün kalitemiz, onlarca yıllık araştırma ve geliştirme çalışmalarıyla şekillenmiş olup, sektörün önde gelen uzmanları tarafından tek çatı altında baştan sona tamamlanan son teknoloji üretim sürecimizle güvence altına alınmıştır.

Martin Engineering'in benzersiz CARP uç tasarımı, ucun tüm aşınma ömrü boyunca tutarlı temizleme sağlamak için Sabit Açı Radyal Basıncı sağlar; böylece yatırımınızın getirisini en üst düzeye çıkarır ve performansta düşüş olmadan rakipsiz güvenilirlik sunar.

Her türlü uygulamaya en uygun şekilde özel olarak formüle edilmiş, renk kodlu üretanlar mevcuttur.

Bantlı konveyör optimizasyonu, geri taşınan malzeme ve bant temizliği, malzeme akışı, toz kontrolü, güvenlik ve kültür gibi çok çeşitli konuları kapsayan sayısız ücretsiz ve isteğe bağlı video kaydını izlemek için **İsteğe Bağlı Web Semineri Kütüphanemizi** ziyaret edin. >> foundations.martin-eng.com/webinars-on-demand

Sekonder Bant Sıyırıcılar

Sekonder sıyırıcılar, temizleme kenarı kazıma açısında olacak şekilde ve bantın en düz olduğu baş tamburun arkasında yüksek uç-bant basıncı ile monte edilir ve etkili bir temizlik için ideal bir yüzey sağlar.

Sekonder sıyırıcılar, primer sıyırıcıların kaldıramadığı kalan küçük parçacıkları ve daha yüksek nemli geri taşınan malzemeleri kazımak için çok daha uygundur. Uygun şekilde tasarlanmış, kurulmuş ve bakımı yapılmış çoklu sıyırma sistemi, konveyör banttan %90 ila %95 oranında geri taşınan malzemeleri güvenilir bir şekilde temizleyebilir.

CleanScrape® Sekonder Sıyırıcı

CleanScrape® Sekonder Sıyırıcı, karbür uçlu bağımsız 6 inç genişliğinde uçlara sahip paslanmaz çelik veya kısmen yumuşak çelik düzenekte mevcuttur. Her uç, her iki yandan yaylı kollara desteklenir. Yük yayları, uçların bağımsız olarak ileri ve geri, yukarı ve aşağı dönmesini sağlar.

Bu hareket aralığı, her uç üzerinde eşit yük basıncı sağlar, engelleri emer, sürekli değişen bant dalgalanmalarına uyum sağlar ve bandın geri sarması durumunda güvenli bir şekilde kavis yapar.

Bant Genişliği (mm)	**Maks. Bant Hızı** (m/sn)		**Sıcaklık** (C)
500-2600	5.0 –vulkanize bant ekleri için	3.0 – mekanize bant ekleri için	-40 – 315 °C - paslanmaz çelik ana gövde için -40 – 150 °C - yumuşak çelik ana gövde için

SQC2™ Sıyırıcı

Piyasadaki en çok yönlü ve en çok satan sekonder sıyırıcı olan SQC2™, hemen hemen her sektördeki çok çeşitli zorlu uygulamalar için güvenilir ve kanıtlanmış bir çözümdür. Sağlam yapısı, zorlu ortamlara, yüksek hızlı bantlara ve yüksek tonajlı yüklere dayanır.

Her biri ayrı ayrı tamponlanmış tungsten karbür uçlar; bant, bant eki veya uç için risk oluşturmadan etkili ve güvenilir temizleme performansı sağlar. Kauçuk uç tamponları, her ucun etkisini ayrı ayrı yastıklar ve tutarlı temizleme basıncını korur. Uç kartuşu, tüm uç segmentlerinin hızlı ve kolay bir şekilde çıkarılmasını sağlayarak hızlı bir şekilde çalışmaya dönülmesini sağlar. Kompakt tasarım, dar alanlara kurulum imkanı sağlarken, dar profil malzeme birikimini önler.

Aside dayanıklı uçlarla mevcuttur. Uç tamponları; kauçuk ve alev geciktirici kauçuk şeklinde mevcuttur.

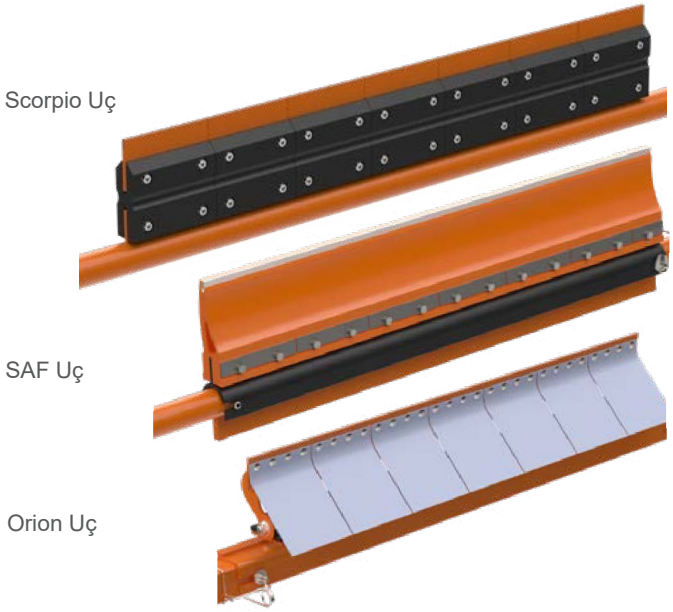

Model	Bant Genişliği (mm)	Maks. Bant Hızı (m/sn)	Sıcaklık (C)
SQC2™	450-3000	5,1	-30° ila 95°
SQC2™ SAF	500-2400	3,5	-40° ila 150°
SQC2™ ORION	500-2600	5,1	-30° ila 121°

SQC2™ Mini Sıyırıcı

Kompakt tasarım, dar alanlara kurulum imkanı sağlarken, dar profil malzeme birikimini önler.

Her biri ayrı ayrı tamponlanmış tungsten karbür uçlar, darbeyi emerken ve tersine dönen bant yönünü uyarlarken etkili ve güvenilir temizleme performansı sunarak, bant, bant eki veya uç için riskleri ortadan kaldırır.

Bant Genişliği (mm)	Maks. Bant Hızı (m/sn)	Sıcaklık (C)
450-3000	5,1	-30° ila 95°

QC2™ Sıyırıcı

QC™ 2 sekonder sıyırıcı, benzersiz damla şekilli ucu, tungsten karbür uç kenarı ve doğrusal yay gergi mekanizması ile birleştirerek, yüksek yatırımlar yapmadan maks.imum temizleme performansı ile uzun ömür sağlar.

Bant Genişliği (mm)	Maks. Bant Hızı (m/sn)	Sıcaklık (C)
500-3000	5,1	-40 ila 150°C

DT2S Çift Yönlü Sıyırıcı

Önceki iki başarılı tasarımın en iyi özelliklerini birleştiren DT2S Çift Yönlü Sıyırıcı, paslanmaz çelikten aks üzerinde içeri ve dışarı kayabilen parçalı bir kartuşa sahiptir. Bu eşsiz tasarım, konveyör duruş süresini en aza indiren kolay ve hızlı uç değişimine olanak sağlar.

İnce profil, alan gereksinimlerini en aza indirirerek 178 mm'ye kadar dar alanlarda kuruluma izin verir.

Bant Genişliği (mm)	Maks. Bant Hızı (m/sn)	Sıcaklık (C)
500-3000	4,3	-40 ila 150°C

DT2H Çift Yönlü Sıyırıcı XHD

Sağlam çelik aks üzerinde temizleme konumuna doğru kayan bir ray üzerine monte edilmiş sağlam uçlara sahiptir. Bu eşsiz tasarım, konveyör duruş süresini azaltan ve verimliliği artıran hızlı ve kolay bir bakım prosedürü sağlar.

Ekstra ağır hizmet tipi (XHD) uçlar, ağır malzeme yükleri ve yüksek bant hızları dahil olmak üzere zorlu koşullara dayanır.

Bant Genişliği (mm)	Maks. Bant Hızı (m/sn)	Sıcaklık (C)
500-2400	6,1	-40° ila 150°

Daha temiz, daha güvenli ve daha verimli konveyör çalıştırma ve bakımı için endüstri standardı ders kitapları olan **Foundations™ Kitaplarımızı** ve çeşitli özel dökme malzeme taşıma ve malzeme akışı konularını ele alan e-kitapları indirmek için web sitemizi ziyaret edin. >> foundations.martin-eng.com/book-options

Özel Bant Sıyırıcılar

Esas olarak sekonder bant sıyırıcıları olarak monte edilen Martin Engineering'in özel bant sıyırıcıları, aşırı sıcaklıklar gibi en zorlu koşullarda çalışmak üzere tasarlanmış ve gıda sınıfı uygulamalar için uygun ürünleri içerir. Yivli, tırnaklı, nervürlü veya şeritli konveyör bantları dahil olmak üzere çeşitli bant türlerinde çalışan ürünler de mevcuttur.

Fırçalı Sıyırıcılar

Yivli, tırnaklı, nervürlü veya şeritli bantlar veya yapışkan malzemeler veya lifli lifler taşıyan bantlar dahil olmak üzere zorlu uygulamalarda etkili temizleme performansı.

Verimli elektrik motoru, aşırı güç tüketimi olmadan, döner hareketle etkili temizleme sağlar. Dayanıklı köşebent ve paslanmaz çelik bileşenler, zorlu koşullarda uzun hizmet ömrü sağlar.

Şerit Fırçalı Sıyırıcı, 10 inç çapında bir fırça oluşturmak üzere bir mile takılmış dizi göbeğe monte edilmiş 12 fırça şeridi kullanır. Şerit fırça tasarımı, malzemenin fırçanın alt kısmına yerleşmek yerine fırçadan düşmesini sağlar. Tasarım, tek tek fırça şeritlerinin kolayca değiştirilmesine olanak tanır.

Spiral Fırçalı Sıyırıcı, fırça mili etrafına sürekli bir spiral şeklinde sarılmış kıllara sahiptir ve tırnaklı, yivli veya nervürlü bantlara yapışan kuru ince parçacıkları etkili bir şekilde temizler.

Bant Genişliği (mm)	Maks. Bant Hızı (m/sn)	Sıcaklık (C)
500-2000	2,5	-20 ila 60°C

Washbox™ Bant Temizleme Sistemi

Konveyör dönüş hattı boyunca sekonder sıyırıcı olarak monte edilen Martin® Washbox™ Temizleme Sistemi, en gelişmiş bant temizleme teknolojisini sunar. Her Martin® Washbox™ Temizleme Sistemi, temizleme ihtiyaçlarınıza şekilde özel olarak tasarlanabilir.

Martin® Washbox™ Bant Temizleme Sistemleri, konveyör bandının çok temiz olması gereken uygulamalarda kullanılmak üzere tasarlanmıştır. Bant, Washbox™'a girdiğinde, bir dizi dönüş makarası bandı sabitler. Bir sprey çubuğu, bandı suyla eşit şekilde püskürterek yıkar.

Çift sekonder bant sıyırıcı, banttaki malzemenin çoğunu temizler. Kalan malzeme, üçüncü sekonder bant sıyırıcı tarafından temizlenir.

Bant Genişliği (mm)	Maks. Bant Hızı (m/sn)	Sıcaklık (C)
500-2200	5,1	-30 ila 95°C

Seçim kılavuzları, bakım kontrol listeleri, sorun giderme ipuçları ve püf noktaları ve çok daha fazlasını içeren geniş bir bilgi yelpazesi sunan ücretsiz makaleler, videolar, e-kitaplar ve blog gönderileri için çevrimiçi **Foundations™ Öğrenim Merkezimizi** ziyaret edebilirsiniz. >> foundations.martin-eng.com/en/knowledge

Gıda Sınıfı Sıyırıcı

Martin® Gıda Sınıfı Bant Sıyırıcı, gıda işleme ve paketlemede kullanılan bantlı konveyörlerin gereksinimlerine uygundur. Paslanmaz çelik ana gövde üzerinde yüksek yoğunluklu polietilen veya naylon uçlarla, hava, yay veya göbeğe monte gergi mekanizması ile primer veya sekonder sıyırıcı olarak mevcuttur.

Bant Genişliği (mm)	Maks. Bant Hızı (m/sn)	Sıcaklık (C)
100-1200	1,8	-40° ila 193°

Tambur Koruma Sıyırıcıları

Martin Engineering'in kuyruk koruma ürünleri, dönüş sırasında bandın içine düşen malzemelerin kuyruk tamburuna çekilmesini önlemek üzere tasarlanmıştır. Bu malzemeler temizlenmezse, tüm konveyör sistemine, özellikle kuyruk tamburuna ve banda ciddi hasar verebilir.

Kolay kontrol ve temizlik için boşaltılan malzemeyi bandın yanına sürmek üzere tasarlanan kuyruk koruma ürünlerimiz, bant gerginliğindeki dalgalanmalara göre yükselip alçalan kendinden ayarlı modellerle standart ve çift yönlü bantlar için mevcuttur. Ayrıca, farklı hızlar ve bant genişlikleri için tasarlanmış ürünler de mevcuttur.

Modüler V-Sıyırıcı

V-Sıyırıcı, orta ve ağır hizmet uygulamalarında bant ve tambur koruması için etkili ve ekonomik bir çözümdür. V-Sıyırıcı, bandın iç yüzeyinde yüzer ve başıboş malzemeleri güvenilir bir şekilde temizler. Kendinden ayarlı tasarım, uç aşınmasının tüm aşamalarında etkili temizleme sağlar.

Düşük profilli sağlam çelik çerçeve yapısı, kolay kurulum için cıvatalarla birleştirilir ve en zorlu uygulamalara dayanır.

Kolayca değiştirilebilen uçlar, uygulama ve malzeme gereksinimlerine uyumlu uzun ömürlü 90 Shore A Durometre üretanlardan üretilmiştir. Sağlam tek parça poliüretan burun kısmı uzun ömürlü kullanım ve kolay değiştirme imkanı sağlar.

Bant Genişliği (mm)	**Maks. Bant Hızı** (m/sn)	**Sıcaklık** (C°)	**Aşınabilir Uç** (mm)
500-3000	4,6	-40 ila 150°C	50

Bantlı konveyör optimizasyonu, geri taşınan malzeme ve bant temizliği, malzeme akışı, toz kontrolü, güvenlik ve kültür gibi çok çeşitli konuları kapsayan sayısız ücretsiz ve isteğe bağlı video kaydını izlemek için **İsteğe Bağlı Web Semineri Kütüphanemizi** ziyaret edin. >> foundations.martin-eng.com/webinars-on-demand

V-Sıyırıcı HD

V-Sıyırıcı, ağır hizmet uygulamalarında bant ve tambur koruması için etkili ve ekonomik bir çözümdür. V-Sıyırıcı, bandın iç yüzeyinde yüzer ve başıboş malzemeleri güvenilir bir şekilde temizler. Kendinden ayarlı tasarım, uç aşınmasının tüm aşamalarında etkili temizleme sağlar.

Düşük profilli sağlam çelik çerçeve yapısı, kolay kurulum için cıvatalarla birleştirilir ve en zorlu uygulamalara dayanır.

Kolayca değiştirilebilen uçlar, uygulama ve malzeme gereksinimlerine uyumlu uzun ömürlü 90 Shore A Durometre üretandan üretilmiştir. Sağlam tek parça poliüretan burun kısmı uzun ömürlü kullanım ve kolay değiştirme imkanı sağlar.

Bant Genişliği (mm)	**Maks. Bant Hızı** (m/sn)	**Sıcaklık** (C°)	**Aşınabilir Uç** (mm)
1200-3000	5,1	-40 ila 150°C	50

Torsiyon V-Sıyırıcı Plus

Martin® Torsion VPlow Plus, benzersiz ancak basit iki noktalı merkez montajlı süspansiyon ile monte edilmiştir. Bu süspansiyon, sabit pozitif basınç ve maks.imum esneklik sağlayarak, bant gerginliği ve hareketindeki dalgalanmalara göre sıyırıcının yükselip alçalmasını sağlar. Bu kendinden ayarlı fonksiyon, uç aşınmasının tüm aşamalarında en etkili ve güvenilir temizleme sağlar.

Düşük profilli sağlam çelik çerçeve yapısı, kolay kurulum için cıvatalarla birleştirilir ve en zorlu uygulamalara dayanır.

Kolayca değiştirilebilen uçlar, uygulama ve malzeme gereksinimlerine uyumlu uzun ömürlü 90 Shore A Durometre üretandan üretilmiştir. Sağlam tek parça poliüretan burun kısmı uzun ömürlü kullanım ve kolay değiştirme imkanı sağlar.

Bant Genişliği (mm)	**Maks. Bant Hızı** (m/sn)	**Sıcaklık** (C°)	**Aşınabilir Uç** (mm)
500-3000	4,6	-40 ila 150°C	50

Diagonal Plow

Konveyörün her iki yanındaki kenetlere asılan Martin® Diagonal Plow, ayara gerek duymadan malzemeyi temizlemek için bant yüzeyi üzerinde hareket eder. 90 Shore A sertliğine sahip sağlam PU uçlar, 121°C'ye kadar çalışma sıcaklıklarında ve 4,6 m/sn'ye kadar bant hızlarında 38 mm (1,5 inç) aşınma sağlar.

Alternatif olarak, kauçuk uçlar da temin edilebilir.

Bant Genişliği (mm)	**Maks. Bant Hızı** (m/sn)	**Sıcaklık** (C°)	**Aşınabilir Uç** (mm)
500-3000	4,6	-40 ila 150°C	38

Bant Merkezleme

Bantları doğru şekilde hizalayarak, malzeme akışını sürdürebilir ve kaçak tozu ortadan kaldırabilirsiniz. Martin Engineering'in bant merkezleme ürünleri, konveyör bantlarını mükemmel şekilde hizalı tutan anında ve sürekli hassas ayar sağlar ve yüksek hızlarda daha ağır yükleri taşıyan daha geniş ve daha kalın bantların neden olduğu strese bile dayanır.

Bant izleme ürünlerimiz kenar hasarını önler, bant ömrünü uzatır, döküntüyü azaltır ve ekipmanın aşınma ve yıpranmasını en aza indirir. Ayrıca, bandın hareket yönünü algılayabilen ve çift yönlü konveyörleri doğru şekilde ortalamak için gerekli ayarlamaları yapabilen Tracker'lar üretiyoruz.

Tracker™

Martin® Tracker™, kayan konveyör bantları için anında ve sürekli hassas ayar sağlayan en güvenilir ve etkili çözümdür.

Diğer bant merkezleme cihazlarından farklı olarak, Tracker™, bant hasarını azaltmada, döküntüyü önlemede ve bant ömrünü uzatmada mükemmeldir. Otomatik ve sürekli ayarlamaları, bandı tutarlı bir şekilde hizada tutarak, bakım masraflarını önemli ölçüde azaltan gelişmiş izleme sağlar.

Tracker™, hassas ve sürekli ayarlama için patentli bir paralel yönlendirme/merkezleme sistemine sahiptir ve her zaman optimum bant merkezlemesini ve operasyonel verimliliği korur.

Bant Genişliği (mm)	**Maks. Bant Hızı** (m/sn)	**Sıcaklık** (C)
600-2000	5,0	-30 ila 60°C

Martin® Tracker Üst

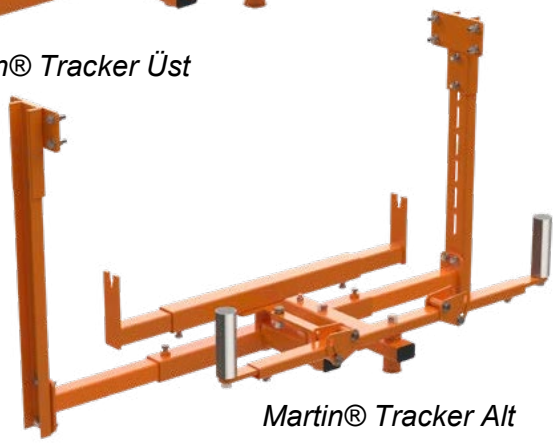

Martin® Tracker Alt

Çift Yönlü Tracker™

Martin® Çift Yönlü Tracker™, izlenmesi zor olan çift yönlü konveyörler için anında ve sürekli hassas ayar imkanı sunan son teknoloji bir çözümdür. Bu yenilikçi sistem, hareket yönünden bağımsız olarak bandın mükemmel şekilde merkezde kalmasını sağlar.

Çift Yönlü Tracker™, her iki ucunda algılama ruloları ve manivela kolları ile donatılmıştır ve bandın yönünü doğru bir şekilde algılamak ve uygun algılama rulolarını etkinleştirmek için paslanmaz çelik levha veya kanatlı çark kullanır.

Bu ileri teknoloji ürün, bandın optimum hizalanmasını garanti ederek, çift yönlü konveyör sistemlerinin operasyonel verimliliğini artırır ve bakım ihtiyaçlarını azaltır.

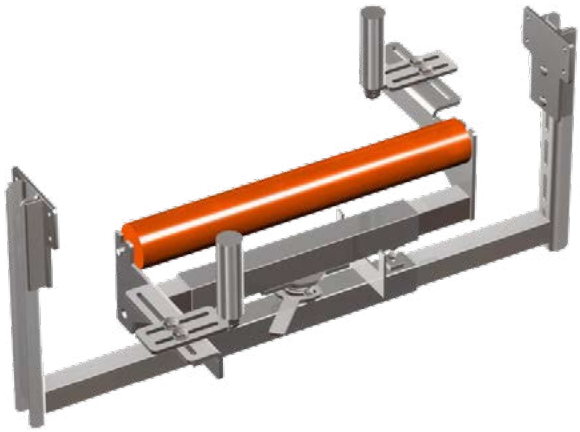

Bant Genişliği (mm)	Maks. Bant Hızı (m/sn)	Sıcaklık (C)
600-1700	3,5	-30 ila 60°C

Daha temiz, daha güvenli ve daha verimli konveyör çalıştırma ve bakımı için endüstri standardı ders kitapları olan Foundations™ Kitaplarımızı ve çeşitli özel dökme malzeme taşıma ve malzeme akışı konularını ele alan e-kitapları indirmek için web sitemizi ziyaret edin. >> foundations.martin-eng.com/book-options

Roller Tracker™

Martin® Roller Tracker™, benzersiz hassasiyet ve güvenilirlikle konveyör bant izleme sistemlerinin zorlu taleplerini karşılamak üzere tasarlanmıştır.

Kolay kurulum ve minimum bakım gereksinimi için tasarlanan bu ürün, operasyonel verimliliği artıran sorunsuz ve titreşimsiz bir dönme hareketi sağlar. Olağanüstü kalite için üstün rulmanlara sahip Roller Tracker™, 500 ila 1600 mm bant genişliklerinde müşteri ihtiyaçlarına göre uyarlanmış güvenilir performans garanti eder.

Yenilikçi tasarımı, bant kenarı ile teması ortadan kaldırarak aşınmayı önler ve bant ömrünü uzatır. Dayanıklılığı artıran poliüretan kaplama ile bu ürün, uzun ömürlü güvenilirlik ve optimum bant merkezlemesi sağlar. Çift yönlü bantlarda kullanım için uygundur.

Bant Genişliği (mm)	Maks. Bant Hızı (m/sn)	Sıcaklık (C)
500-1600	5,0	-30 ila 60°C

Bant Sızdırmazlığı

Martin Engineering'in ApronSeal™ Yan Kenar Sızdırmazlık ürünleri, zorlu malzeme taşıma ortamlarında üstün performans sağlamak üzere tasarlanmıştır. Yenilikçi çift sızdırmazlık tasarımına sahip ApronSeal™, havadaki tozu etkili bir şekilde hapseder ve konveyör bantları boyunca malzeme döküntüsünü azaltır. Bu yenilikçi sistem, minimum bakım gerektirir ve hem çalışanları hem de ekipmanı koruyarak operasyonel verimliliği en üst düzeye çıkarır. Sıkı toz kontrolü gerektiren uygulamalar için ideal olan ApronSeal™, konveyör bandı sızdırmazlığında yeni bir standart belirleyerek benzersiz güvenilirlik ve performans sunar.

ApronSeal™ Yan Sızdırmazlık Lastiği

Martin® ApronSeal™ Yan Sızdırmazlık Lastiği, ince parçacıkların ve tozun kaçmasını önlemek üzere her oluk açısı için tek parça sızdırmazlık şeridi ile çift sızdırmazlık verimliliği sağlar. Birincil sızdırmazlık, malzeme akışının dışında etkili bir toz sızdırmazlığı oluştururken, kendinden ayarlı ikincil sızdırmazlık dışa doğru yerleştirilerek şut yan kenarına sıkıştırılır. ApronSeal™ Yan Sızdırmazlık Lastiği, etkili bir sızdırmazlık sağlamak için minimum bakım gerektirir.

ApronSeal™ Çift Sızdırmazlık Lastiği, ikinci bir kullanım ömrü sağlamak için çift yönlü elastomer şerit içeren patentli bir tasarıma sahiptir. İsteğe bağlı hızlı açılan kelepçeler mevcuttur. -30° ila 121°C arasındaki uygulama sıcaklıkları için uygundur.

Model	Maks. Bant Hızı (m/s)
Tekli	3,0
Tekli HD	3,8
Tekli XHD	3,8
Çift	3,0
Çift HD	3,8

Min. Boş Bant Mesafesi - (mm)					
Oluk Açısı	Tekli	Tekli HD	Tekli XHD	Çift	Çift HD
0°	54	76	89	54	76
20°	66	95	108	66	95
35°	73	106	121	73	106
45°	77	111	127	77	111

GravitySeal™ Kendinden Ayarlı Yan Sızdırmazlık Lastiği

Martin® GravitySeal™ Kendinden Ayarlı Yan Sızdırmazlık Lastiği, etkili bir yükleme teknesi sızdırmazlığı sağlayarak döküntüyü önler ve kaçak malzemenin neden olduğu sorunları ortadan kaldırır.

Kendinden ayarlı özelliği sayesinde yükleme teknesi bakımı gerektirmez. Şutun dışında sadece 38 mm'lik boş alan gerektiren GravitySeal™ Kendinden Ayarlı Yan Sızdırmazlık Lastiği, şutları bant kenarına yakın olan konveyörler için ideal bir sızdırmazlık sistemidir. Kauçuk ve kelepçe tertibatı, banttan 150 mm yükseklikteki alanlara bile monte edilebilir.

Uzun ömürlü sızdırmazlık şeridi 51 mm aşınma ömrü sağlar. Aşınmış bir sızdırmazlık şeridinin değiştirilmesi hızlı ve kolay bir işlemdir; yalnızca halka pimleri çıkarın ve önceden delinmiş kauçuk şeridi değiştirin.

Maks. Bant Hızı (m/sn)	**Oluk Açısı**	**Sıcaklık Aralığı** (C)
3,0	0 - 45	-30° ila 121°

Seçim kılavuzları, bakım kontrol listeleri, sorun giderme ipuçları ve püf noktaları ve çok daha fazlasını içeren geniş bir bilgi yelpazesi sunan ücretsiz makaleler, videolar, e-kitaplar ve blog gönderileri için çevrimiçi **Foundations™ Öğrenim Merkezimizi** ziyaret edebilirsiniz. >> foundations.martin-eng.com/en/knowledge

Dış Aşınma Plakası

Dış Aşınma Plakası, şut duvarının dışına monte edilir ve aşınma plakasının muayenesini ve değiştirilmesini kolaylaştırır - her iki işlem de kapalı alana girmeye gerek kalmadan gerçekleştirilir. Ekstra konveyör yapım maliyeti eklemeden plaka ve yükleme teknesi sızdırmazlık sistemi performansını iyileştirir. Şut duvarı, malzeme birikmesini önlemek için kesilebilir.

Düşük profilli ve çeşitli malzeme ve kalınlıklarda mevcuttur. Düz ila 35°'ye kadar oluk açısına sahip konveyörler için uygundur.

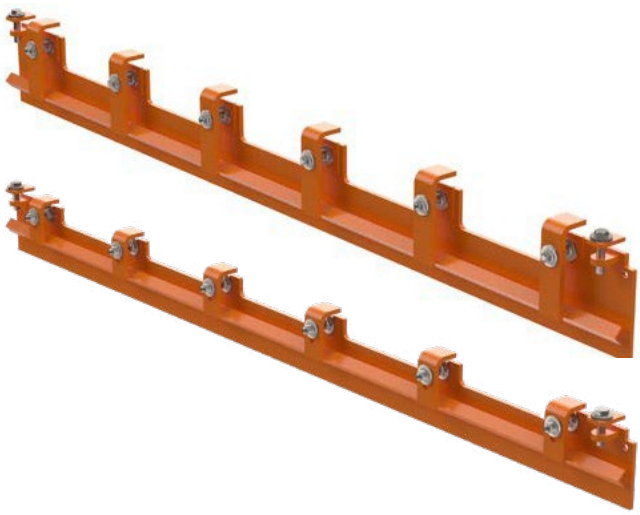

Maks. Bant Hızı (m/sn)	**Oluk Açısı**	**Sıcaklık Aralığı** (C)
U/D	0 - 35	-30° ila 150°

Bant Desteği

Özellikle transfer noktalarında güvenilir bant desteği sağlayarak, ürünlerimiz hasarı etkili bir şekilde en aza indirir ve ekipmanınızın ömrünü uzatır. Martin Engineering'in bant destek çözümleri, transfer noktalarında düşen malzemelerin etkisini emerek bantların ve yapıların aşınmasını azaltır. Bu proaktif yaklaşım ayrıca bant sarkmasını önler ve önemli iş sağlığı ve güvenliği riskleri oluşturan kaçak malzeme ve havadaki tozu azaltır.

Martin Engineering'in bant destek ürünleri çok yönlüdür, çeşitli bant genişlikleri için mevcuttur ve gerektiğinde özel gereksinimleri karşılamak üzere özelleştirilebilir.

Darbe Barları

Sağlam konveyör bant destek barları, konveyör sisteminizi benzersiz bir dayanıklılıkla korumak üzere tasarlanmıştır. Bu barlar, bant merkezlemesinin sabit kalmasını sağlayarak hasarı etkili bir şekilde önler ve havada uçuşan toz ve malzeme döküntüsünü en aza indirir. Operasyonel verimliliği ve güvenliği artırmak için ideal olan barlarımız, istikrarlı bir bant hattı sağlayarak bakım maliyetlerini azaltır ve endüstriyel ortamlarda verimliliği optimize eder.

Martin® MD Darbe Barları ve Martin® LD Darbe Barları, boyut açısından metrik konveyör sistemlerine uyarlanmıştır ve Avrupa Martin® Destek Barları ve Martin® Trac-Mount™ Kızaklı Rulo İstasyonları ile birleştirilebilir.

Yükseklik (farklı boyutlarda şimler kullanılarak), genişlik (çapraz kirişlerin alt tarafındaki yuvalı delikler) ve oluk açısı ayar seçenekleri sayesinde, çoğu uygulama için özelleştirme ihtiyacı ortadan kalkar.

MD Darbe Barları

LMD Darbe Barları

Bant Genişliği (mm)	**Oluk Açıları**	**Maks. Bant Hızı** (m/sn)	**Sıcaklık Aralığı** (C)	**Çift Yönlü Çalışma**
500-1800	10° - 45°	3,3	-30° ila 80°	Var

Darbe Barı HD

Martin® konveyör bant destek barları, konveyör sisteminizi benzersiz bir dayanıklılıkla korumak üzere tasarlanmıştır. Bu barlar, bant merkezlemesinin sabit kalmasını sağlayarak hasarı etkili bir şekilde önler ve havada uçuşan toz ve malzeme döküntüsünü en aza indirir. Operasyonel verimliliği ve güvenliği artırmak için ideal olan barlarımız, tutarlı bir bant hattı sağlayarak bakım maliyetlerini azaltır ve endüstriyel ortamlarda verimliliği optimize eder.

Bant Genişliği (mm)	Oluk Açıları	Maks. Bant Hızı (m/sn)	Sıcaklık Aralığı (C)	Çift Yönlü Çalışma
1000-2000	0° - 45°	3,8	-30° ila 80°	Var

Destek Barı

Bir transfer noktasının yükleme teknesi altına monte edilen Martin® Destek Barları, sarkmayı gidermek için bandın kenarlarını destekler. Bu barlar, bant yolunu stabilize ederek transfer noktası döküntüsünü önler ve bant kenarında etkili bir sızdırmazlık sağlar. Barlar, uygulama gereksinimlerine uyacak şekilde tekli veya çiftli ayarlanabilir yüksek performanslı UHMW barlar şeklinde mevcuttur.

Martin® Destek Barları, boyut açısından metrik konveyör sistemlerine uyarlanmıştır ve Avrupa Martin® Darbe Barları Martin® TracMount™ Kızaklı Rulo İstasyonları ile birleştirilebilir.

Destek barları, 0 ila 45° arasındaki her oluk açısına kolayca ayarlanabilir. Çeşitli kullanım şartları için ilave seçenekler talep üzerine mevcuttur.

Tekli Bar

Bant Destek Rulolu Çiftli Bar

Bant Genişliği (mm)	Oluk Açıları	Maks. Bant Hızı (m/sn)	Sıcaklık Aralığı (C)	Çift Yönlü Çalışma
500-1800	0° - 45°	3,5	-30° ila 60°	Var

Trac-Mount™ Kızaklı Rulo İstasyonları

Trac-Mount™ Kızaklı Rulo İstasyonları, bant destek barları arasına sığacak ve kolay montaj ve bakıma izin verecek bir rulo seti sağlamak için sabit bir taban üzerinde kayan çerçeveler kullanır. Trac-Mount™ Kızaklı Rulo İstasyonları, standart çerçevelerle mevcuttur ve darbe veya çelik rulolar kullanır.

İçe/dışa sürgülü rulo çerçeveleri bandı kaldırmaya veya bitişik ruloları çıkarmaya gerek kalmadan rulo bakımını sağlar.

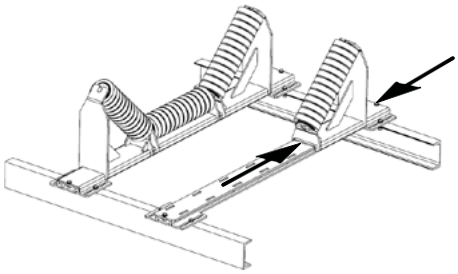

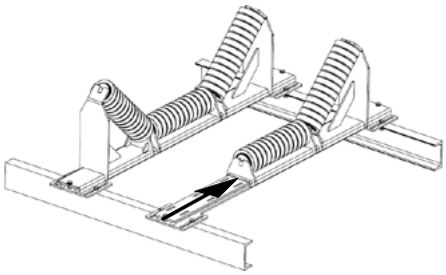

Toz Yönetimi

Dökme malzeme taşıma işlemlerinde, en önemli toz kaynaklarından biri bantlı konveyör transfer noktasıdır. Toz, dökme malzeme bir banttan diğerine aktarılırken oluşur. Malzeme serbest düşüşteyken, önemli miktarda hava akımına maruz kalır. Yeterli hıza sahip bu hava akımı, tozu yavaşlayıp yerleşene kadar taşır.

Konveyör yükleme alanlarında tozu azaltmanın en etkili yolu, tozu kaynağında ortadan kaldırmaktır.

Çift Toz Perdesi

Yükleme alanının çıkışına monte edilen Martin® Çift Toz Perdesi, havada asılı kalan ince parçacıkların kaçmasını önlemek için etkili bir sızdırmazlık sağlar. Yükleme teknesi kapağına monte edilen toz perdeleri, toz bastırma ve toz toplama için bir alan (plenum) oluşturmaya yardımcı olur. Önerilen montaj, yükleme noktasının en yakınına yarıkları olmayan bir toz perdesi, ardından yükleme teknesinin çıkışına, yarıkları olan bir toz perdesi monte edilmesi şeklindedir. Hava hareketini azaltmak için toz bastırma veya toz toplama sistemlerini izole etmek amacıyla ek toz perdeleri monte edilebilir.

Perde Malzemesi	SBR Kauçuk 60 durometre
Perde Genişliği:	Bant genişliği eksi 100 mm
Çerçeve Genişliği:	Bant genişliği artı 12 mm

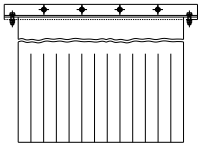

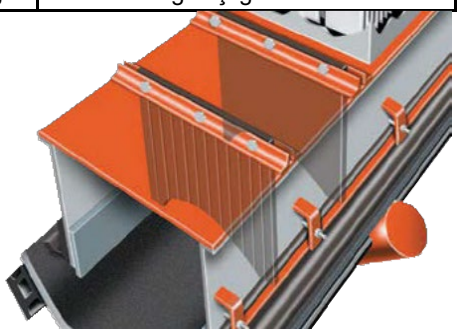

Toz Torbası

Toz Torbası, enerji tüketen bir fan kullanmadan tozu yakalamak için yükleme alanının üzerine monte edilen pasif bir toz toplama sistemidir. Yükleme durduğunda, torba gevşer ve malzemeyi banda geri döndürür. Saten naylon yapı, pozitif basınca dayanıklıdır. Standart ve statik elektrik giderici seçenekler mevcuttur.

Torba Boyutu (mm)	**Hava Akışı** (l/dakika)
300	En fazla 12.750
600	12.750'den fazla

Güvenlik Aksesuarları

Martin Engineering'in alan muhafazaları ve rulo sepetleri, yasal düzenlemelere uyum sağlamak ve çalışanları bantlı konveyör sistemleri etrafındaki sıkışma noktaları ve baş üstü tehlikelerden korumak için etkili mühendislik kontrolleri sağlar.

Martin Engineering'in geniş bir yelpazede sunulan ve uygulama ihtiyaçlarına uygun seçeneklerle çeşitli boyutlarda mevcut olan geniş gözlem pencereleri, gerektiğinde kontrol ve erişim noktaları sağlarken, aynı zamanda havadaki tozu etkili ve güvenli bir şekilde sızdırmaz hale getirir ve hapseder.

Gözlem Pencereleri

Martin® Gözlem Penceresi toz geçirmezdir ve bant sıyırıcı bakımı veya diğer servis ihtiyaçları için şutlarda ve diğer muhafazalarda gözlem ve erişim sağlar.

Sağlam, düşük profilli tasarım, toz geçirmeyen kauçuk conta özelliğine sahiptir ve tipik pozitif ve negatif basınç uygulamalarına dayanabilir. Basit kurulum, kapakların muhafaza duvarına cıvatalanmasına veya kaynaklanmasına olanak tanır. Dahili muhafaza perdesi erişimi kısıtlar ve çalışanların düzlemi bozmasını önler.

Yumuşak çelik veya paslanmaz çelik olarak mevcuttur.

Gözlem Pencereleri -30°C ila +80°C arasındaki sıcaklıklarda kullanılabilir. İhtiyaca bağlı olarak çeşitli boyutlarda mevcuttur.

Bantlı konveyör optimizasyonu, geri taşınan malzeme ve bant temizliği, malzeme akışı, toz kontrolü, güvenlik ve kültür gibi çok çeşitli konuları kapsayan sayısız ücretsiz ve isteğe bağlı video kaydını izlemek için **İsteğe Bağlı Web Semineri Kütüphanemizi** ziyaret edin. >> foundations.martin-eng.com/webinars-on-demand

Hava Şokları

Martin Engineeringn hava şokları, iç konteyner duvarlarında malzeme birikmesini ve boşaltma deliklerinde tıkanmaları önlemek için hassas zamanlamalı sıkıştırılmış hava şokları uygular.

Uygun malzeme akışını sağlamak ve birikmeyi azaltmak, planlanmamış duruşları, üretim kaybını ve manuel temizlikle ilgili zaman ve tehlikeleri önlerken, tasarlanan üretim kapasitesini en üst düzeye çıkarmaya yardımcı olur.

Hurricane Hava Şoku

Hurricane Hava Şoku, daha fazla kuvvet sağlayan, daha az hava kullanan ve kurulum ve bakımı basitleştiren gelişmiş bir pozitif basınçlı, pozitif ateşleme valfi konseptine sahiptir.

Yüksek hızlı çıkıştan gelen son derece etkili tahliye gücü, standart hava şoklarının yarısı kadar hava hacmi gerektirir ve işletme maliyetlerini azaltır.

Tüm valf tertibatı, tankın bir tarafından tek bir kolay adımda çıkarılabilir. Prosesinizin devam etmesini sağlamak için dakikalar içinde değiştirilebilir. Bakım için tankın tekneden çıkarılmasına hiçbir zaman gerek yoktur.

Pozitif etkili valf, kazara tahliye riskini ortadan kaldırırken, kontrol selenoidinin tanktan 60 m kadar uzağa yerleştirilmesine izin vererek, selenoidleri ağır koşullardan ve bakımı zor alanlardan uzak tutar.

35, 70 ve 150L tanklar halinde mevcuttur.

Daha temiz, daha güvenli ve daha verimli konveyör çalıştırma ve bakımı için endüstri standardı ders kitapları olan Foundations™ Kitaplarımızı ve çeşitli özel dökme malzeme taşıma ve malzeme akışı konularını ele alan e-kitapları indirmek için web sitemizi ziyaret edin. >> foundations.martin-eng.com/book-options

Typhoon Hava Şoku

Typhoon Hava Şoku, bütçeleri sınırlı zorlu uygulamalarda daha fazla kuvvet sağlayan, daha az hava kullanan ve bakımı basitleştiren bir hibrit valf konsepti içerir.

Yüksek hızlı çıkıştan gelen son derece etkili tahliye gücü, standart hava şoklarının yarısı kadar hava hacmi gerektirir ve işletme maliyetlerini azaltır.

Tüm valf tertibatı, tankın bir tarafından tek bir kolay adımda çıkarılabilir. Prosesinizin devam etmesini sağlamak için dakikalar içinde değiştirilebilir. Bakım için tankın tekneden çıkarılmasına hiçbir zaman gerek yoktur.

Negatif basınç ateşlemesi, sınırlı bütçeli zorlu uygulamalarda etkili performans sağlar. Normalde açık selenoidler kullanan mevcut eski teknoloji hava şokları, sistemin tesisatını değiştirmeye gerek kalmadan yenilenebilir.

35, 70 ve 150L tanklar halinde mevcuttur.

Tornado Hava Şoku

Tornado Hava Şoku, daha fazla kuvvet, daha hızlı döngü ve daha fazla güvenlik ile daha iyi malzeme akışı sağlar ve tetiklenen solenoid valf tarafından gönderilen pozitif hava dalgasına yanıt olarak egzoz valfi açıldığında ateşlenir.

İki tank boyutunda ve retrofit valf ile de mevcut olan Tornado Hava Şoku, daha küçük uygulamalar için uygun çok yönlü bir çözümdür.

Passport Hava Şoku

Ortam sıcaklığı uygulamaları için özel olarak tasarlanan Passport Hava Şoku, bunkerler ve şutlarda biriken malzemeyi temizleyerek uygun malzeme akışını sağlar, manuel temizleme ihtiyacını ve planlanmamış duruşları ortadan kaldırır ve maks.imum tasarım kapasitesi ve verimliliğini garanti eder.

Hava Akış Boruları

Bu basit boru çözümü, ihtiyaçlarınıza göre 90 derece veya herhangi bir özel açıda monte edilebilir. Ortam uygulamaları için yumuşak çelik ve yüksek sıcaklık ortamları için paslanmaz çelik olarak sunulur. Güvenilir, çok yönlü ve çeşitli endüstriyel gereksinimleri karşılamak üzere tasarlanmıştır.

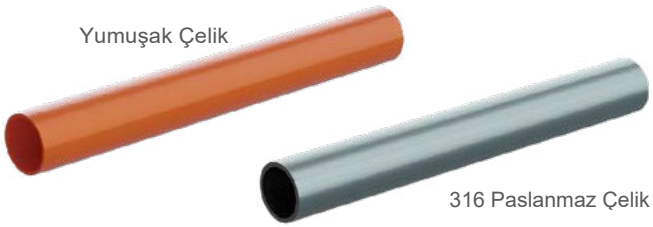

Smart™ Serisi Nozullar

SMART™ Serisi Nozulların yenilikçi tasarımı, refrakter hasarını ortadan kaldırır ve hava şoklarını sökmeden nozulların bakımını mümkün kılar.

Aşınmış nozulları değiştirmek için gereken delik açma ve refrakter kırma zaman ve maliyetini ortadan kaldırır.

Değiştirme hızlı ve kolaydır; kuleye veya soğutucuya girmeyi gerektirmez ve hava şoku tankını çıkarmaya gerek yoktur.

Yanlış merkezlemeyi ortadan kaldırır ve standart fan nozuluna göre daha geniş bir etki alanı sağlar.

Düz veya “Y” boru düzeninde mevcuttur.

Y boru

Düz Nozul

360° Jet Nozul

180° Jet Nozul

90° Jet Nozul

45° Jet Nozul

SMART™ Serisi Hareketli Nozul 360°

SMART™ Serisi Hareketli Nozul 360°, tahliye malzemesini teknenin içine çekerek, ön ısıtıcı kuleleri ve yüksek sıcaklık / yüksek toz uygulamalarında hizmet ömrünü uzatır.

Nozul ateşlemek için ileri hareket eder ve daha sonra açıkta kalan ucu aşırı ısıdan korumak için geri çekilir. 360° etkili temizlik alanı sağlar, böylece duvarın ortasının temizlenmesi mümkün olur.

360° nozul kaynağı, intikal gaz kanalı dışından bakım yapılabilir; bu nedenle nozul tertibatının değiştirilmesi için bir sonraki planlı kesintiye kadar beklemek gerekmez.

Standart hava şoklarıyla çalışır (150L Martin® Hurricane önerilir) ve tek bir solenoid ile kontrol edilir.

Isı Emniyet Kalkanı

Isı Emniyet Kalkanı, hava şoku valfi ile montaj flanşı arasına cıvatalanmış sürgülü bir kapaktır ve hava şoku sistemlerinin zamanında ve güvenli bir şekilde bakımını sağlamak için güvenlik bariyeri görevi görür. Çalışanları şiddetli ısı, gazlar ve yüksek sıcaklıktaki malzemelere maruz kalmaktan korur; böylece bakım güvenli bir şekilde gerçekleştirilir ve üretim planlandığı gibi devam eder. Sürgülü kalkan zorlu koşullarda çalışır, ancak yine de izinsiz girişi engellemek amacıyla kilitlenebilir.

4 inç tahliyeye sahip herhangi bir hava şoku için mevcuttur.

Nozullar

Bu ürün, kanal sistemleri, şut, kaya kutuları, çökelticiler ve SCR'lerdeki düz yüzeyleri temizlemek için mükemmeldir. Çok yönlüdür ve malzemenin sürece yeniden dahil edilmesi gereken her yerde kullanılabilir. Tasarımı, verimli temizlik ve malzeme akışını garanti eder. Çeşitli endüstriyel ortamlarda operasyonel verimliliği korumak için idealdir.

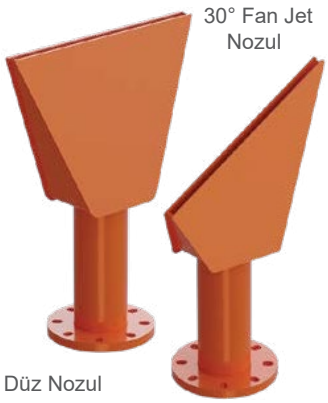

Montaj Plakaları

Bu ürün, hazneler, bunkerler ve silolarda kullanım için idealdir. 30 derecelik açısı, akışı standart kapların çıkışına verimli bir şekilde yönlendirir. Geçmeli versiyonu, paslanmaz çelik veya aşınma plakaları gibi plakaları delmek için özel olarak tasarlanmıştır. Bu, malzemelerin düzgün akışını sağlar ve tıkanmaları önler.

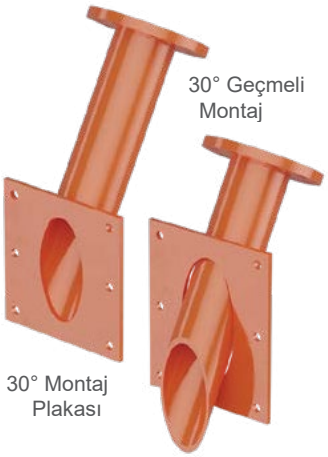

Hava Şoku Kontrol Ünitesi

10 adede kadar Martin® Hava Şoku sisteminin otomatik sıralama ve boşaltma işlemini kontrol etmek için solenoid valfleri çalıştırır.

Ateşleme programı bir saniyeden 18 saate kadar ayarlanabilir. Uzaktan kuru kontak; zamanlayıcının motor kontrolü, akış anahtarı veya manüel anahtar ile çalıştırılmasını sağlar. Tek devreli ve çok devreli üniteler olarak mevcuttur.

Altılı Paket Programı

Martin Engineering, rafınızda stoklayabileceğiniz yenilenmiş Hurricane veya Typhoon yedek valflerden oluşan bir “6’’lı paket” sunmaktadır. Kusurlara karşı garantili olan yenilenmiş valfler, tam fabrika garantisine sahiptir.

Standart palet boyutunda bir konteyner içinde gelir, eski valfler yüklenir, Martin Engineering'e geri gönderilir ve yenilenmiş valflerle doldurularak size geri gönderilir.

Deponuzda stoklayacağınız sadece tek parça. 10 dakikada değişim. Onarım kitleri satın alma ve bunları yeniden inşa etme işçiliğini ortadan kaldırır.

Ürün görünümü farklılık gösterebilir.

Hizmetler ve Eğitim

Martin Engineering olarak, dökme malzeme taşıma sistemlerinizin verimliliğini, güvenliğini ve ömrünü artırmak için çeşitli hizmetler ve eğitimler sunuyoruz. Walk the Belt™ ve Mr. Blade® gibi konveyör denetimleri ve bakım programlarından toz kontrolü ve bant izleme gibi sorunların çözümüne kadar, amacımız operasyonlarınızı optimize etmektir. Ayrıca, ekipmanlarınızın bakımını yapmak ve en iyi uygulamaları takip etmek için ekibinize gerekli bilgileri sağlamak üzere kapsamlı eğitimler de sunuyoruz.

Walk The Belt™

Bu program, geri taşınan malzeme, yanlış merkezleme ve toz gibi sorunları tespit etmek ve çözmek için ücretsiz, müşteriye özel konveyör sistemi incelemeleri sunar. Bu incelemeler, yüksek eğitimli teknisyenler tarafından gerçekleştirilir ve ardından performansı iyileştirmek ve ekipman ömrünü uzatmak için öneriler içeren ayrıntılı bir rapor sunulur. Bu proaktif bakım yaklaşımı, planlanmamış duruş sürelerini azaltıp güvenliği artırır; böylece tesis yöneticileri temel operasyonlara odaklanabilir.

Foundations™ Kitabı

Verimli dökme malzeme taşıma konusunda otorite niteliğindeki bu temel kaynak, konveyörleri kapsamlı ve gerçekçi bir yaklaşımla ele almaktadır. Tüm sektörlere ve her seviyedeki personele değerli bilgiler sunmaktadır.

Foundations™ Eğitimi

Martin Engineering Foundations™ eğitim programı, biriktirdiğimiz bilgileri bir araya getirip etkili ve ilgi çekici bir şekilde sunmak üzere tasarlanmıştır. Dersler, yüksek prestijli iki kitabımız olan *Foundations™* ve *Konveyör Güvenlik Kitabı için Foundations™*'a dayanmaktadır. Program, güvenliği ve verimliliği artırmak için birçok önemli konuyu ele almaktadır.

Konveyör Güvenlik Kitabı

Daha Güvenli Dökme Malzeme Taşıma için Dünyanın En İyi Uygulamalar Kaynağı. *Konveyör Güvenlik Kitabı için Foundations™* kitabı, dünyadaki en iyi uygulamaları bir araya getiren ilk kitaptır.

N2® Pozisyon İzleyici

N2® Ağ Geçidi

Kullanımı kolay N2® Pozisyon İzleyici, Martin'in tescilli mobil uygulaması ve masaüstü kontrol paneli aracılığıyla bant sıyırıcı ucunun uzaktan uzaktan izlenmesine olanak tanır, kalan sıyırıcı uç ömrünü gösterir, yeniden gergi verme veya değiştirme gerektiğinde ve sıyırıcının banda temas etmediği durumlarda uyarı verir.

N2® Pozisyon İzleyici, Martin® uç kullanan herhangi bir bant sıyırıcı hakkında veri toplayarak bilgi sağlar.

Uzaktan izleme ile elde edilen bilgiler, bakımı daha verimli hale getirir, yedek uç siparişi ve envanterleme konusunda tahminde bulunma ihtiyacını ortadan kaldırır ve çalışanların bantlı konveyör tehlikelerine maruz kalma riskini azaltır.

N2® Ağ Geçidi, 200 adede kadar N2® Pozisyon İzleyicisinden bilgi alır ve Martin® Akıllı Cihaz Yöneticisi mobil uygulaması aracılığıyla izleme için bilgileri buluta iletir.

HD model

XHD model

QC1+ Sıyırıcıya takılı HD modeli

Kaynaklar

Seçim kılavuzları, bakım kontrol listeleri, sorun giderme ipuçları ve püf noktaları ve çok daha fazlasını içeren geniş bir bilgi yelpazesi sunan ücretsiz makaleler, videolar, e-kitaplar ve blog gönderileri için çevrimiçi **Foundations™ Öğrenim Merkezimizi** ziyaret edebilirsiniz. >> foundations.martin-eng.com/en/knowledge

Bantlı konveyör optimizasyonu, geri taşınan malzeme ve bant temizliği, malzeme akışı, toz kontrolü, güvenlik ve kültür gibi çok çeşitli konuları kapsayan sayısız ücretsiz ve isteğe bağlı video kaydını izlemek için **İsteğe Bağlı Web Semineri Kütüphanemizi** ziyaret edin. >> foundations.martin-eng.com/webinars-on-demand

Daha temiz, daha güvenli ve daha verimli konveyör çalıştırma ve bakımı için endüstri standardı ders kitapları olan Foundations™ Kitaplarımızı ve çeşitli özel dökme malzeme taşıma ve malzeme akışı konularını ele alan e-kitapları indirmek için web sitemizi ziyaret edin. >> foundations.martin-eng.com/book-options

ÜRÜN KATALOGU

Martin Engineering Türkiye
İmes Sanayi Sitesi, **B Blok 205 Sokak**
No.6 34775 Ümraniye İstanbul, Türkiye
Tel +90 216 499 34 91
info@martin-eng.com.tr
www.martin-eng.com.tr

L4203TR-11/25

Patentler bekleniyor. ® Martin Engineering Company'nin ABD ve diğer seçili yerlerdeki tescilli ticari markasıdır.
© 2025 Martin Engineering Company.